NOBLELIFT

РУКОВОДСТВО ПО ЭКСПЛУАТАЦИИ

Вертикальный подборщик заказов

OPH01/01E

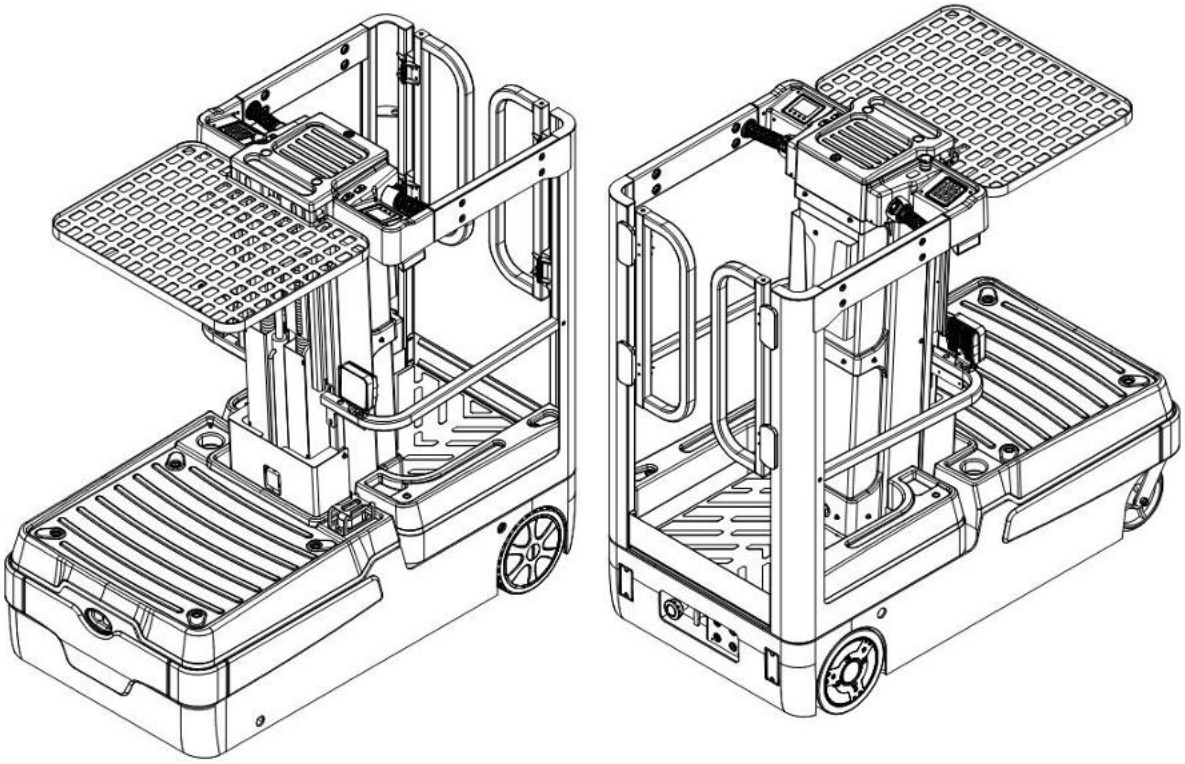

ПРЕДУПРЕЖДЕНИЕ

Прежде чем приступить к эксплуатации вертикального подборщика заказов, прочтите данное руководство по эксплуатации и разберитесь в его содержании.

ПРИМЕЧАНИЕ:

- **Пожалуйста, убедитесь в том, что обозначение типа изделия на последней странице настоящего руководства соответствует идентификационной табличке изделия.**
- **Сохраните это руководство для использования в будущем.**

Этот вертикальный подборщик заказов предназначен только для эксплуатации в помещениях.

Версия 12/2023

OPH 01/01E-SMS-003-RU

ПРЕДИСЛОВИЕ

Прежде чем приступить к эксплуатации данного вертикального подборщика заказов, прочтите НАСТОЯЩЕЕ РУКОВОДСТВО ПО ЭКСПЛУАТАЦИИ в полном объеме и разберитесь в правилах использования данного оборудования. Неправильная эксплуатация может привести к возникновению опасных ситуаций.

В данном руководстве содержатся указания по эксплуатации различных моделей вертикального подборщика заказов. При эксплуатации и техническом обслуживании оборудования убедитесь в том, что соответствующее описание относится к вашему типу оборудования.

Сохраните это руководство для использования в будущем. При повреждении или утрате предупреждающей маркировки обратитесь к дилеру для ее замены.

ВНИМАНИЕ:

- Отходы, представляющие опасность для окружающей среды, такие как аккумуляторы, масло и электронные компоненты, могут нанести экологический ущерб или вред здоровью людей при неправильном обращении с ними.

- Отходы необходимо рассортировать и поместить в жесткие контейнеры по видам материалов, их сбором и утилизацией должна заниматься местная специализированная организация по защите окружающей среды. Во избежание загрязнения окружающей среды запрещается выбрасывать отходы бесконтрольно.

- Во избежание утечки технических жидкостей во время эксплуатации оборудования, пользователь должен подготовить впитывающие материалы (опилки или сухую ткань), чтобы своевременно собрать вытекшие жидкости. Во избежание вторичного загрязнения окружающей среды, использованные впитывающие материалы надлежит передавать специализированным отделам местных организаций, уполномоченных заниматься их утилизацией.

- Наша продукция непрерывно совершенствуется. Поскольку данное руководство предназначено только для эксплуатации/технического обслуживания подборщика заказов, пожалуйста, имейте в виду, что изготовитель не дает гарантий выполнения каких-либо функций, отличных от указанных в настоящем руководстве.

ПРИМЕЧАНИЕ: В данном руководстве расположенный слева знак указывает на предупреждение или опасность. Несоблюдение такого указания может привести к летальному исходу или серьезным травмам.

<u>Право интеллектуальной собственности</u>

Право интеллектуальной собственности на данное руководство принадлежат компании, указанной в сертификате CE в конце данного руководства. В случае оборудования, реализуемого на территории США, право интеллектуальной собственности принадлежит компании, указанной на фирменной наклейке.

СОДЕРЖАНИЕ

1. ПРАВИЛЬНОЕ ИСПОЛЬЗОВАНИЕ И ПРИМЕНЕНИЕ 5
   a. Общие положения 5
   b. Правильное применение 5
   c. Одобренные условия эксплуатации 6
   d. Ответственность владельца 6
   e. Добавление навесного оборудования и/или дополнительного оборудования 6
2. ОПИСАНИЕ ОБОРУДОВАНИЯ 7
   a. Применение 7
   b. Основные компоненты и описание функций 7
      b.1 Обзор основных компонентов 7
      b.2 Описание функций 8
   c. Технические характеристики 10
   d. Описание идентификационной таблички, знаков безопасности и предупреждающей маркировки 12
      d.1 Маркировочные знаки и описание 12
      d.2 Идентификационная табличка 12
3. ВВОД В ЭКСПЛУАТАЦИЮ, ТРАНСПОРТИРОВКА, ВЫВОД ИЗ ЭКСПЛУАТАЦИИ 13
   a. Первое использование оборудования 13
   b. Подъем краном и транспортировка 13
4. ЕЖЕДНЕВНЫЙ ОСМОТР 14
5. ЭКСПЛУАТАЦИЯ ОБОРУДОВАНИЯ 15
   a. Правила техники безопасности при эксплуатации подборщика заказов 15
   b. Дисплеи и органы управления 16
   c. Эксплуатация подборщика заказов 16
      c.1 Проверки и операции, выполняемые ежедневно перед началом работы 16
      c.2 Подготовка оборудования к работе 17
      c.3 Проверки и операции, выполняемые при эксплуатации оборудования 17
      c.4 Безопасная постановка подборщика заказов на стоянку 17
   d. Работа с подборщиком заказов 18
      d.1 Правила техники безопасности при эксплуатации оборудования 18
      d.2 Действия в опасных ситуациях 19
      d.3 Аварийное отключение 19
      d.4 Аварийное управление 20
      d.5 Аварийный спуск 21
      d.6 Движение 21
      d.7 Рулевое управление 22
      d.8 Торможение 22
      d.9 Подъем и спуск платформы оператора 22
      d.10 Подъем или спуск комплектовочного стола 23
   e. Блокировка с помощью ПИН-кода 24
   f. Поиск и устранение неисправностей 25

6. АККУМУЛЯТОР — ОБСЛУЖИВАНИЕ, ЗАРЯДКА, ИНДИКАЦИЯ, ЗАМЕНА 26
a. Правила техники безопасности 26
a.1 Персонал, осуществляющий техническое обслуживание 26
a.2 Утилизация аккумулятора 26
a.3 Общие замечания по обращению с аккумуляторами 26
b. Тип аккумулятора 27
c. Зарядка 27
d. Индикатор 27
e. Снятие и установка аккумулятора 28
7. РЕГУЛЯРНОЕ ТЕХНИЧЕСКОЕ ОБСЛУЖИВАНИЕ 29
a. Контрольный перечень для технического обслуживания 29
b. Места для смазки 30
c. Проверка и заправка маслом гидравлической системы 31
d. Проверка электрических предохранителей 31
a. Электрическая схема 32
b. Гидравлическая схема 33
9. ДЕКЛАРАЦИЯ СООТВЕТСТВИЯ 36

1. ПРАВИЛЬНОЕ ИСПОЛЬЗОВАНИЕ И ПРИМЕНЕНИЕ

a. Общие положения

Использование, эксплуатация и обслуживание вертикального подборщика заказов должны осуществляться в соответствии с данным руководством по эксплуатации. Любое другое применение считается использованием не по назначению и может привести к травмированию персонала или материальному ущербу.

b. Правильное применение

Максимальная грузоподъемность указана на идентификационной табличке, и ее превышение не допускается.

Перечисленные ниже операции соответствуют правилам эксплуатации и разрешены:

- Подъем и спуск оператором, стоящим на платформе оператора.
- Перевозка мелких предметов на комплектовочном столе.
- Движение с поднятой или опущенной платформой.
- Движение в помещениях.
- Движение по ровной поверхности.
- Комплектация заказов.
- Работы по техническому обслуживанию.

Запрещены следующие операции:

- Толкать или тянуть грузы.
- Движение по неровной поверхности.
- Движение вне помещений.
- Работа при силе ветра, превышающей максимально допустимое значение, т.к. сила ветра влияет на устойчивость подборщика заказов.

Подборщик заказов предназначен только для использования в помещениях. Если во время применения в помещении возникают ветровые нагрузки (например, при открытых воротах склада), работу необходимо приостановить до тех пор, пока ветровые нагрузки не ослабеют.

Работа в местах, открытых для посторонних

Опасность травмирования третьих лиц при эксплуатации оборудования в местах, открытых для посторонних.

- При эксплуатации в местах, открытых для посторонних, перемещение и управление подборщиком заказов должны осуществлять только прошедшие соответствующую подготовку операторы.
- Если ситуация становится слишком сложной из-за присутствия посторонних, владелец должен дать указания посторонним освободить место, чтобы избежать возможных несчастных случаев. При необходимости оператор должен работать вместе с координатором, который отводит людей от опасной зоны и предупреждает оператора, если кто-либо все еще находится в опасной зоне.
- Для безопасности третьих лиц подборщик заказов оснащен осветительными приборами. Предупреждающий сигнал можно включить кнопкой.
- Если одна из этих функций обеспечения безопасности не работает, подборщик заказов следует вывести из эксплуатации и не использовать до тех пор, пока неисправность не будет устранена.

c. Одобренные условия эксплуатации

- Применение в условиях промышленных и коммерческих предприятий.
- Эксплуатация должна осуществляться только на ровной поверхности с твердым покрытием и достаточной несущей способностью.
- Не допускайте превышения пределов допустимой нагрузки на поверхность и точечной нагрузки на маршрутах движения.
- Эксплуатация должна осуществляться только на таких маршрутах движения, где обеспечен надлежащий обзор и которые одобрены эксплуатирующей организацией.
- Максимальный угол наклона при работе — не более 1,5°.
- Не допускается движение по наклонным поверхностям в направлении, перпендикулярном направлению наклона или под углом к направлению наклона. Движение по наклонной поверхности должно осуществляться таким образом, чтобы груз располагался в сторону подъема.
- Эксплуатация в местах, частично открытых для посторонних, должна осуществляться с принятием необходимых мер предосторожности.

Эксплуатация оборудования в экстремальных условиях может привести к неисправностям и несчастным случаям.

- Если подборщик заказов предполагается использовать в экстремальных условиях, особенно в средах с высокой концентрацией пыли или в коррозионных средах, требуется специальное оборудование и разрешение на производство работ.
- Эксплуатация во взрывоопасных средах не допускается.

Подборщик заказов должен использоваться только в условиях промышленных и коммерческих предприятий. Постановка оборудования на стоянку осуществляется только в закрытых помещениях.

- Допустимый диапазон температур: от +5 °C до +25 °C.
- Стоянка разрешается только при температуре от +5 °C до +25 °C.
- Максимальная влажность воздуха — 95 % без конденсации.
- Не заряжайте аккумулятор при температуре ниже +5 °C.

d. Ответственность владельца

В рамках настоящего руководства по эксплуатации под «эксплуатирующей организацией» понимается любое физическое или юридическое лицо, которое либо само использует подборщик заказов, либо организует его использование от своего имени. В особых случаях (например, лизинг или аренда) эксплуатирующей организацией считается лицо, которое должно выполнять определенные обязанности по эксплуатации в соответствии с существующими договорными отношениями между владельцем и оператором данного промышленного оборудования.

Эксплуатирующая организация должна обеспечить использование подборщика заказов только по назначению, исключить создание опасности для здоровья оператора и третьих лиц и обеспечить их безопасность. Кроме того, необходимо соблюдать правила предотвращения несчастных случаев, правила техники безопасности и указания по эксплуатации, техническому обслуживанию и ремонту. Эксплуатирующая организация должна удостовериться, что все операторы ознакомились с настоящим руководством и разобрались с его содержанием.

Несоблюдение требований настоящего руководства по эксплуатации сделает гарантию недействительной. То же самое относится к случаям, когда оператор или третьи лица используют оборудование ненадлежащим образом без разрешения изготовителя.

e. Добавление навесного оборудования и/или дополнительного оборудования

Монтаж или установка дополнительного оборудования, которое влияет на функциональные возможности подборщика заказов или расширяет их, требует получения предварительного письменного разрешения изготовителя. Также может потребоваться разрешение местных органов власти. Разрешение местных органов власти не заменяет разрешение изготовителя.

2. ОПИСАНИЕ ОБОРУДОВАНИЯ

a. Применение

Оборудование, описанное в данном руководстве, — это комплектовщик заказов небольших товаров, предназначенный для работы на ровной поверхности. Мелкие товары можно размещать и перевозить на комплектовочном столе. Малая габаритная высота и высота платформы позволяют проезжать через дверные проемы. Небольшой вес нетто машины позволяет использовать лифты для ее перемещения. Номинальная грузоподъемность указана на идентификационной табличке или на наклейке грузоподъемности Q_{max}.

b. Основные компоненты и описание функций

b.1 Обзор основных компонентов

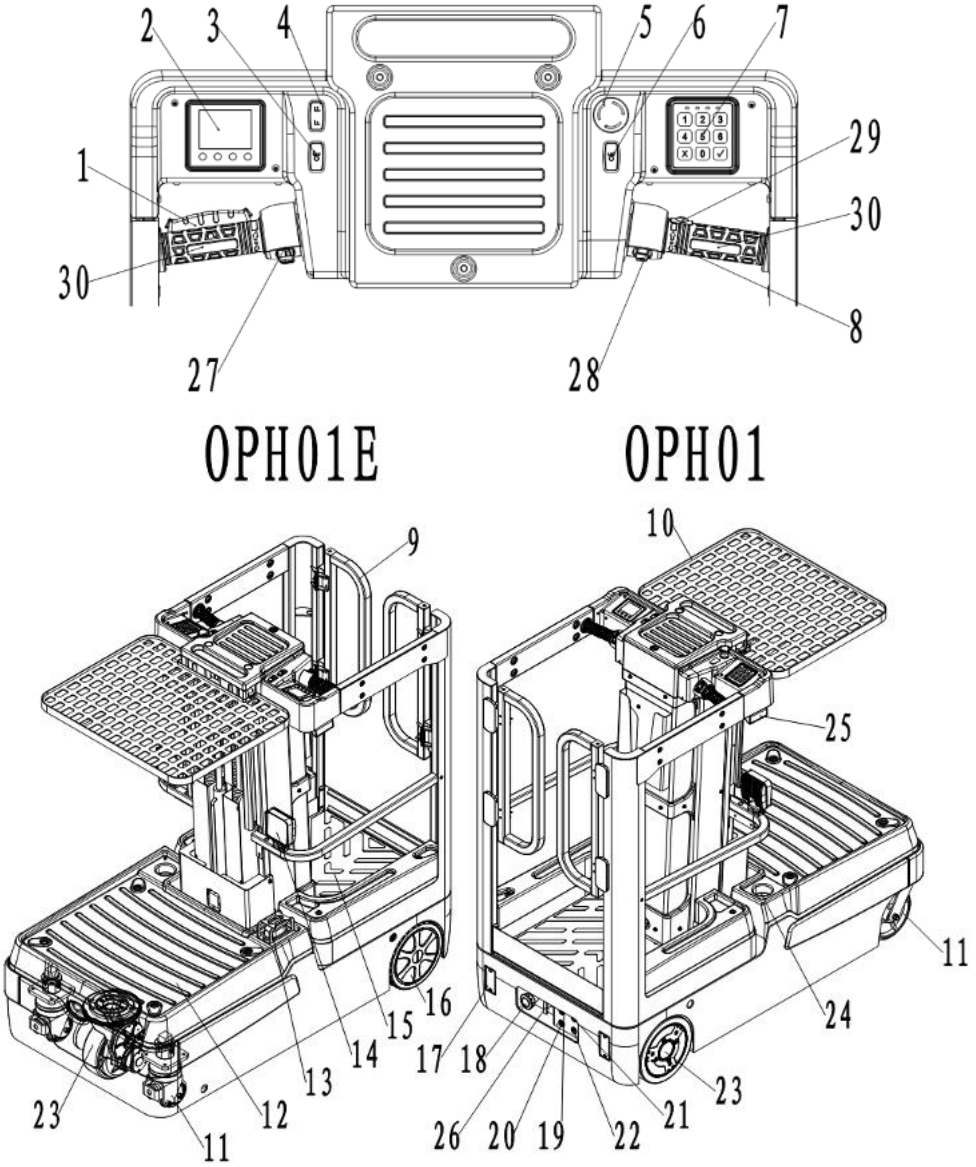

Поз.	Наименование	Поз.	Наименование
1	Левая рукоятка (рулевое управление)	16	Заднее колесо
2	ЖК-дисплей	17	Фонарь заднего хода
3	Кнопка включения фар **(опция)**	18	Выключатель питания
4	Кнопка подъема/спуска комплектовочного стола	19	Отключение тормоза **(опция** для модели OPH01)
5	Аварийная кнопка	20	Кнопка блокировки
6	Кнопка включения боковых габаритных огней	21	Кнопка подъема
7	ПИН-панель	22	Кнопка спуска
8	Правая рукоятка (управление скоростью движения)	23	Ведущее колесо
9	Дверцы платформы оператора	24	Зарядное устройство
10	Комплектовочный стол	25	Боковой габаритный огонь
11	Опорное колесо	26	Управление аварийным спуском
12	Панель отсека АКБ	27	Потенциометр подъема/опускания платформы
13	Сигнальный фонарь	28	Переключатель функции замедленного хода
14	Фары **(опция)**	29	Кнопка звукового сигнала
15	Коврик для платформы	30	Клавиша присутствия

b.2 Описание функций

- Механизмы обеспечения безопасности

Оператор на платформе окружен ограждением с мягкой накладкой для обеспечения его безопасности.

Управление одновременно обеими руками (механическими рукоятками) обеспечивает безопасную работу. При отпускании одной из рук работа оборудования отключается.

При подъеме платформы оператора дверцы всегда должны быть закрыты. Управление подборщиком заказов невозможно при открытых дверцах.

Если под платформой оператора имеется какое-либо препятствие (например, предмет или человек), когда она находится в поднятом положении, спуск останавливается.

- Функция аварийной остановки

В опасных ситуациях аварийная кнопка используется для отключения всех электрических функций.

- Торможение подборщика заказов осуществляется автоматически

Если система обнаруживает, что требуемые сигналы не были получены, или обнаруживает ошибку, она реагирует аварийной остановкой и торможением подборщика заказов до полной остановки или достижения допустимого состояния сигнала.

- Гидравлическая система

Отклоните потенциометр подъема платформы (27) вверх, чтобы запустить насос и подать гидравлическое масло из масляного бака в подъемный цилиндр. Отклоните потенциометр спуска платформы (27) вниз, чтобы начать спуск платформы. Нажмите кнопку подъема/спуска комплектовочного стола, чтобы поднять комплектовочный стол с постоянной скоростью; нажмите кнопку спуска, чтобы опустить стол.

OPH01E: Скорость подъема платформы оператора можно регулировать, пропорционально отклоняя управляющий потенциометр на рукоятке; скорость спуска не регулируется оператором.

OPH01: Оператор может регулировать скорость как подъема, так и спуска платформы оператора посредством потенциометра на рукоятке.

- Платформа оператора

Подборщик заказов оснащен платформой оператора. Функции движения доступны только в том случае, если оператор стоит на платформе оператора и держится обеими руками за рукоятки, а дверцы закрыты.

- Система привода

Функция движения включается поворотом правой рукоятки, обе руки оператора должны находиться на рукоятках, а дверцы должны быть закрыты.

OPH01E: Контроллер хода управляет электродвигателем переменного тока, который находится в передней части подборщика заказов посередине, оборудование оснащено двумя опорными колесами для лучшей устойчивости.

OPH01: Контроллер хода управляет двумя электродвигателями переменного тока, которые находятся в задней части подборщика заказов. В передней части подборщика заказов имеются два поворотных колеса.

- Рулевое управление

Электрическое рулевое управление направлением движения осуществляется с помощью переключателя на левой рукоятке. При отпускании переключателя система рулевого управления возвращается в нейтральное положение.

OPH01E: Рулевое управление осуществляется поворотом ведущего колеса вокруг его вертикальной оси. Двигатель электрического рулевого управления постоянного тока регулируется контроллером рулевого управления.

OPH01: Рулевое управление осуществляется за счет разницы скоростей вращения левого и правого двигателей хода подборщика заказов.

- Электрическая система

Подборщик заказов оснащен электронным управлением движением и подъемом. Рабочее напряжение электрической системы подборщика заказов — 24 Вольта.

- Органы управления и индикаторы

Эргономичные рукоятки управления обеспечивают точное выполнение функций движения, рулевого управления, подъема и спуска. На ЖК-дисплее высокой четкости отображается важная для оператора информация, такая как моточасы, емкость аккумуляторной батареи, коды неисправностей и аварийные сигналы.

c. Технические характеристики

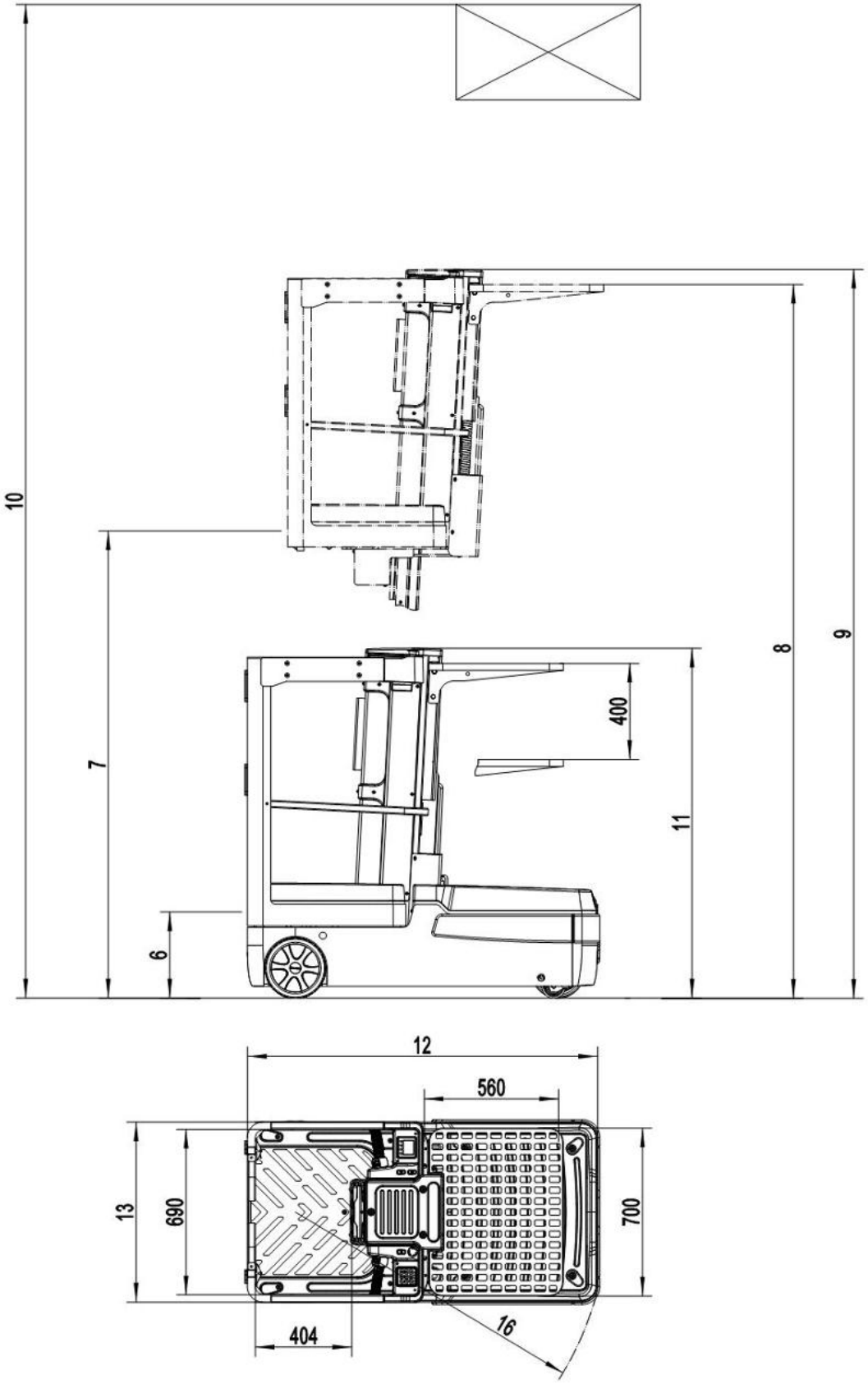

Таблица основных технических данных для стандартной версии

Описание типа промышленного оборудования						
Основные параметры	1	Производитель			Noblelift	
	2	Модель			OPH01	OPH01E
	3	Напряжение электрической системы		В	24	
	4	Грузоподъемность	Платформа	кг	135	
			Комплектовочный стол		100	
			Панель отсека АКБ		150	
	5	Полная масса (включая аккумулятор)		кг	700	690
	6	Высота платформы (от верхнего края платформы до пола)		мм	318	
Размеры	7	Высота подъема платформы		мм	3318	
	8	Минимальная высота от верхнего края комплектовочного стола до пола		мм	1395	
		Максимальная высота от верхнего края комплектовочного стола до пола		мм	4091	
	9	Габаритная высота максимальная		мм	4150	
	10	Рабочая высота максимальная		мм	5318	
	11	Габаритная высота минимальная		мм	1454	
	12	Общая длина		мм	1470	
	13	Общая ширина		мм	750	
	14	Колеса, количество передних/задних колес (x = ведущие колеса)			2x +2	1 x+2/2
	15	Размер задних колес (∅ x w)		мм	250 x 80	256 x 80
		Размер передних колес (∅ x w)		мм	203 x 56	220 x 70
Рабочие характеристики	16	Радиус поворота, мин.		мм	1300	
	17	Рабочий тормоз			Рекуперативный	
	18	Стояночный тормоз			Электрический, отключаемый	
	19	Преодолеваемый уклон с грузом/ без груза		%	5/ 8	
	20	Скорость движения с грузом/ без груза		км/ч	5,5/ 5,5	
	21	Скорость подъема с грузом/ без груза		м/с	0,2/ 0,22	
	22	Скорость спуска с грузом/ без груза		м/с	0,21/ 0,18	
Аккумулятор	23	Необслуживаемый аккумулятор (время разряда 5 ч)		В/А·ч	24/ 200	24/ 106
				кг	4x36	2x35
		Энергопотребление по циклу VDI		кВт·ч/ч	0,75	0,41
	24	Литиевый аккумулятор (опция))		В/А·ч	24/100	24/60
				кг	26	20
	25	Зарядное устройство		А	30	12
		Зарядное устройство литиевого аккумулятора (опция)		А	25	25
Электродвигатель	26	Мощность приводного двигателя		кВт	0,5	0,65
	27	Мощность двигателя подъема S3 10 %		кВт	2,2	
	28	Мощность двигателя подъема комплектовочного стола		кВт	0,8	

Дополнительные данные	29	Тип двигателя хода		AC
	30	Уровень шума на месте оператора	дБ(А)	69

d. Описание идентификационной таблички, знаков безопасности и предупреждающей маркировки

d.1 Маркировочные знаки и описание

Выполняйте указания, содержащиеся в маркировке и на табличках, поддерживайте целостность и читаемость маркировки и табличек. При необходимости заменяйте их.

d.2 Идентификационная табличка

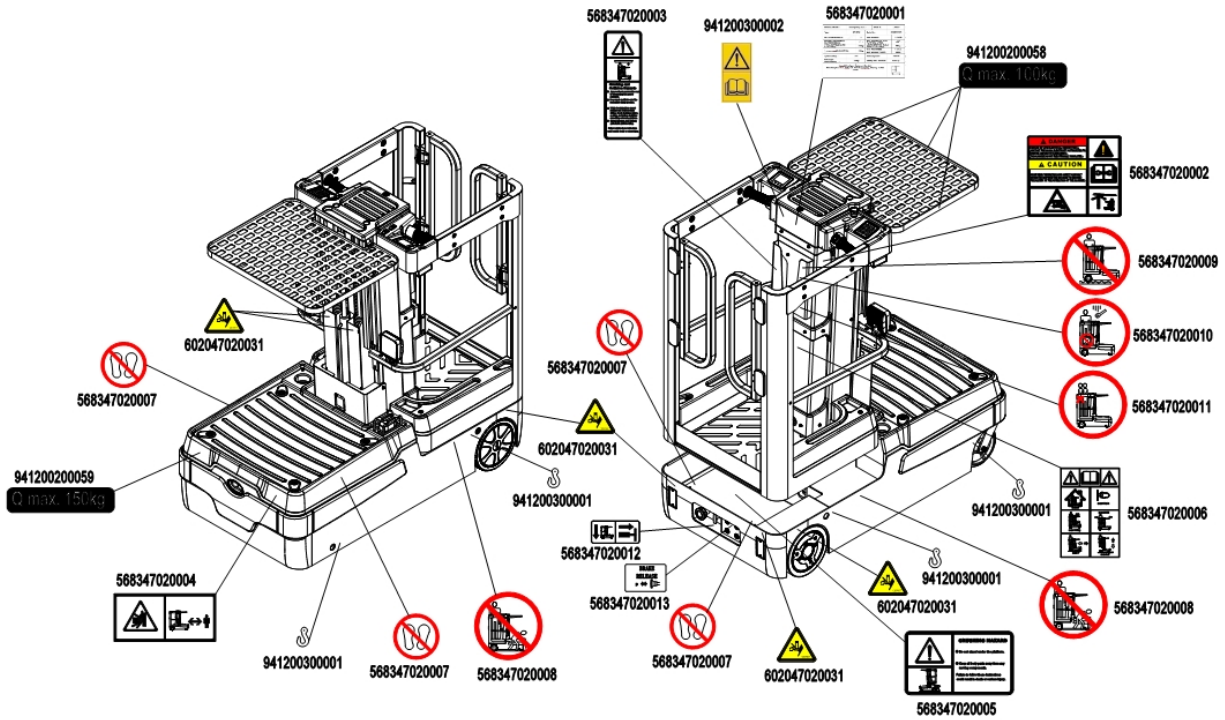

Обозначение	xxx	Производитель	xxx
Модель	xxxxxx	Серийный номер	xxxxxxxxxx
Количество операторов	x	Дата производства	xx/xxxx
Максимальный допустимый угол наклона в нижнем положении	x	Максимальный допустимый угол наклона в верхнем положении	x
Грузоподъемность комплектовочного стола (Q2)	xxx	Грузоподъемность панели отсека АКБ (Q3)	xxx
Максимально допустимый вес на платформе оператора (Q1)	xxx	Максимальная допустимая скорость ветра	x
		Максимально допустимая сила ручного воздействия	xxx
Номинальное напряжение	xx	Мощность двигателя хода	xxx
Вес нетто без аккумулятора	xxx	Масса аккумулятора, мин./макс.	xx/xxxx
xxxxxxxxxxxxx xxxxxxxxxx xxxxx			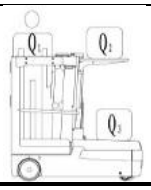

Расположение и содержание идентификационной таблички зависит от маркировки, размещенной на оборудовании.

3. ВВОД В ЭКСПЛУАТАЦИЮ, ТРАНСПОРТИРОВКА, ВЫВОД ИЗ ЭКСПЛУАТАЦИИ

a. Первое использование оборудования

После получения нового подборщика заказов или при его повторном вводе в эксплуатацию выполните следующие действия, прежде чем приступить (впервые) к эксплуатации оборудования:

- Убедитесь в том, что имеются все детали, входящие в комплект поставки, и они не имеют повреждений.
- Проверьте установку аккумулятора и состояние заряда (см. главу 6).
- Выполняйте ежедневный осмотр, а также проверку работоспособности (см. главу 4).

b. Подъем краном и транспортировка

Для транспортировки снимите груз, опустите платформу в нижнее положение и надежно закрепите подборщик заказов для подъема специальным краном или подъемным оборудованием.

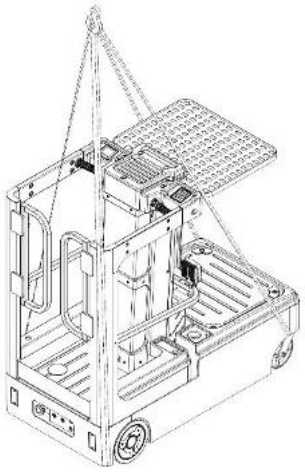

Подъем краном

ИСПОЛЬЗУЙТЕ СПЕЦИАЛЬНЫЙ КРАН И ПОДЪЕМНОЕ ОБОРУДОВАНИЕ.
НЕ СТОЙТЕ ПОД ПОДВЕШЕННЫМ ГРУЗОМ.
НЕ ВХОДИТЕ В ОПАСНУЮ ЗОНУ ВО ВРЕМЯ ПОДЪЕМА.

Транспортировка

ВО ВРЕМЯ ТРАНПОРТИРОВКИ ПОДБОРЩИК ЗАКАЗОВ ВСЕГДА ДОЛЖЕН БЫТЬ НАДЕЖНО ЗАКРЕПЛЕН НА ГРУЗОВОМ АВТОМОБИЛЕ ИЛИ ФУРЕ.

Опустите платформу и поставьте подборщик заказов в безопасной зоне.

Закрепите подборщик заказов, как показано на рисунке справа: прикрепите специальные крепежные ремни одним концом к ходовой части оборудования, а другой конец закрепите на грузовом автомобиле, который используется для перевозки. Закрепите колесо клиновым блоком (31) во избежание проскальзывания.

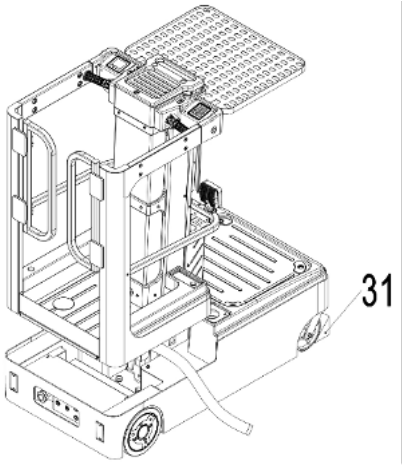

4. ЕЖЕДНЕВНЫЙ ОСМОТР

В этой главе описываются проверки и осмотры, которые необходимо выполнять ежедневно перед началом эксплуатации.

Ежедневный осмотр необходим для обнаружения неисправностей или дефектов подборщика заказов.

Перед эксплуатацией выполните следующие проверки.

Опустите платформу и снимите груз с подборщика заказов.

ПРИ ОБНАРУЖЕНИИ КАКИХ-ЛИБО НЕИСПРАВНОСТЕЙ, ОБОРУДОВАНИЕ НЕОБХОДИМО ВЫВЕСТИ ИЗ ЭКСПЛУАТАЦИИ.

- Проверьте на наличие деформации или трещин.
- Проверьте, нет ли утечек масла из цилиндров.
- Проверьте состояние оборудования при движении прямо, проверьте функции рулевого управления.
- Проверьте плавность вращения колес.
- Проверьте функцию аварийного торможения, путем нажатия аварийной кнопки.
- Проверьте функцию торможения после отпускания рукоятки.
- Проверьте функции подъема и спуска, используя соответствующие кнопки.
- Проверьте надежность болтовых соединений.
- Проверьте масляные шланги и электрические провода на наличие повреждений.

5. ЭКСПЛУАТАЦИЯ ОБОРУДОВАНИЯ

a. Правила техники безопасности при эксплуатации подборщика заказов

Допуск оператора к управлению

К управлению подборщика заказов должны допускаться только прошедшие соответствующую подготовку лица, способные управлять оборудованием и осуществлять манипуляции с грузами, а также имеющие специальное разрешение на работу с подборщиком заказов. В тех случаях, когда это применимо, необходимо также соблюдать правила местного законодательства. Законодательство может требовать наличия водительских прав для управления данным оборудованием.

Сила ветра влияет на устойчивость подборщика заказов в ходе работы.

Подборщик заказов предназначен только для использования в помещениях. Если во время применения в помещении возникают ветровые нагрузки (например, при открытых воротах склада), работу необходимо приостановить до тех пор, пока ветровые нагрузки не ослабеют.

Права, обязанности и ответственность оператора

Оператор должен быть проинформирован о своих обязанностях и ответственности и проинструктирован по эксплуатации подборщика заказов, а также должен быть ознакомлен с содержанием настоящего руководства по эксплуатации.

Несанкционированное использование

Оператор несет ответственность за использование подборщика заказов. Оператор не должен допускать вождение или управление подборщиком заказов лицами, не имеющими допуска к таким работам. Запрещается подъем или перемещение на подборщике заказов каких-либо лиц (кроме оператора).

Повреждения и неисправности

Оператор должен немедленно сообщать руководителю о любых повреждениях или неисправностях подборщика заказов. Подборщик заказов, который небезопасен в эксплуатации (например, из-за изношенных колес или неисправных тормозов), нельзя использовать до тех пор, пока он не отремонтирован надлежащим образом.

Ремонт

Оператор не должен выполнять какие-либо ремонты или вносить изменения в конструкцию подборщика заказов, не имея соответствующего разрешения или не пройдя необходимого обучения. Оператор ни в коем случае не должен отключать или изменять настройки выключателей или механизмов обеспечения безопасности.

Опасная зона

Опасность несчастного случая/травмы в опасной зоне вокруг подборщика заказов.

Опасная зона — это зона, в которой люди могут подвергаться опасности при движении или подъеме подборщика заказов. Сюда также относится зона в пределах досягаемости падающих грузов или опускающегося/падающего рабочего оборудования.

- Персоналу, не имеющему соответствующего разрешения, следует указать на необходимость покинуть опасную зону.
- В случае опасности для третьих лиц следует своевременно подавать предупреждающий сигнал.
- Если персонал, не допущенный к работам с данным оборудованием, продолжает находиться в опасной зоне, несмотря на просьбу покинуть ее, немедленно остановите подборщик заказов.

Устройства обеспечения безопасности, предупреждающие знаки и указания

Устройства обеспечения безопасности, предупреждающие знаки и указания, приведенные в данном руководстве по эксплуатации, необходимо строго соблюдать.

Снятие или отключение устройств обеспечения безопасности может привести к несчастным случаям.

Снятие или отключение устройств обеспечения безопасности, таких как аварийная кнопка, замковый выключатель, кнопки, звуковой сигнал, фонари синего света, датчики, панели и т. д., может привести к несчастным случаям и травмам.

- О любых дефектах немедленно сообщайте своему руководителю.
- Неисправный подборщик заказов необходимо идентифицировать и вывести из эксплуатации.
- Не возвращайте подборщик заказов в эксплуатацию до тех пор, пока неисправность не выявлена и не устранена.

b. Дисплеи и органы управления

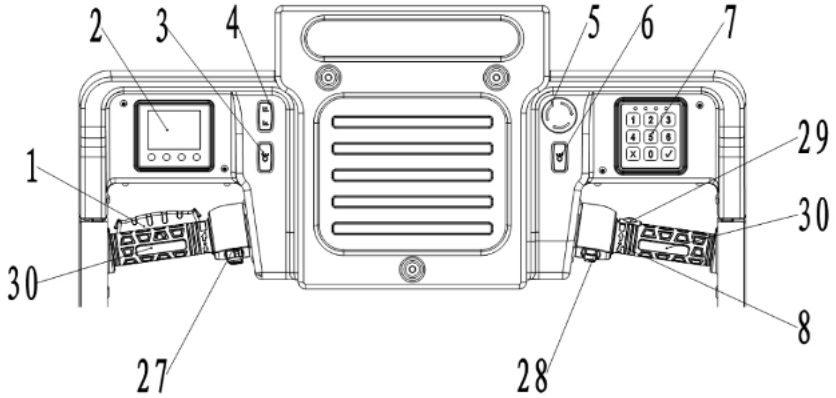

Поз.	Наименование	Назначение
1	Левая рукоятка	Рулевое управление
2	ЖК-дисплей	Индикация
3	Кнопка включения фар (опция)	Включение/выключение фар
4	Кнопка подъема/спуска	Подъем/спуск комплектовочного стола
5	Аварийная кнопка	Отключение цепи питания от аккумулятора
6	Кнопка включения боковых габаритных огней	Включение/выключение боковых габаритных огней
7	ПИН-панель	Активация путем ввода ПИН-кода
8	Правая рукоятка	Управление скоростью движения
27	Потенциометр подъема/спуска	Подъем/спуск платформы
28	Переключатель функции замедленного хода	Включение/выключение функции замедленного хода
29	Кнопка звукового сигнала	Подача звукового сигнала
30	Клавиша присутствия	Обеспечение функции безопасности

c. Эксплуатация подборщика заказов

c.1 Проверки и операции, выполняемые ежедневно перед началом работы

Повреждение или другие дефекты подборщика заказов могут привести к несчастным случаям.

Если в ходе нижеуказанных проверок в подборщике заказов будут обнаружены повреждения или другие дефекты, его необходимо вывести из эксплуатации до проведения надлежащего ремонта.

- О любых дефектах немедленно сообщайте своему руководителю.
- Неисправный подборщик заказов необходимо идентифицировать и вывести из эксплуатации.
- Не возвращайте подборщик заказов в эксплуатацию до тех пор, пока неисправность не выявлена и не устранена.

Ежедневный осмотр перед работой

- Осмотрите весь подборщик заказов снаружи на наличие повреждений и утечек.
- Проверьте ведущее колесо и опорные колеса на наличие повреждений.

Убедитесь в том, что вся маркировка и наклейки имеются в наличии и читаемы, см. главу 2.

- Убедитесь в том, что панели управления закреплены и проверьте их на наличие повреждений.
- Проверьте функционирование подъема и спуска со второй панели оператора — панели аварийного управления.
- Проверьте работу функций обеспечения безопасности.

c.2 Подготовка оборудования к работе

Для корректного запуска не кладите руки на рукоятки управления при включении.
Рукоятки управления можно использовать только после того, как подборщик заказов успешного запустился и прошел самодиагностику.

Включение подборщика заказов

Выполните проверки и операции, которые необходимо выполнять ежедневно перед началом работы.

- Вытяните выключатель питания (18).
- Откройте дверцы (9).
- Займите место на платформе оператора (32).
- Закройте дверцы (9).
- Поверните аварийную кнопку (5), чтобы разблокировать его.
- Введите код доступа на ПИН-панели (7).

Если индикация на ЖК-дисплее (2) соответствует штатной, подборщик заказов готов к работе.

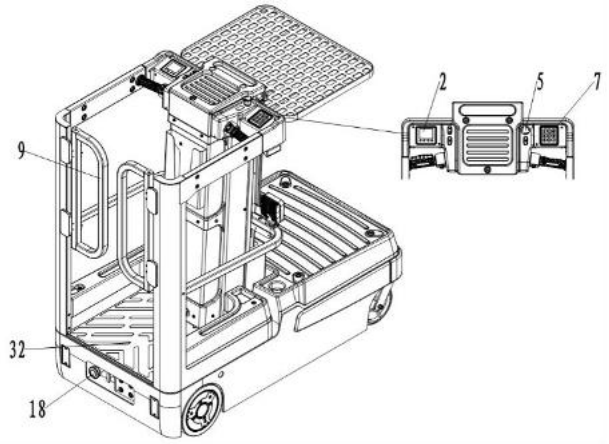

c.3 Проверки и операции, выполняемые при эксплуатации оборудования

Повреждения или другие дефекты подборщика заказов могут привести к несчастным случаям.

Если в ходе нижеуказанных проверок в подборщике заказов будут обнаружены повреждения или другие дефекты, его необходимо вывести из эксплуатации до проведения надлежащего ремонта.

- О любых дефектах немедленно сообщайте своему руководителю.
- Неисправный подборщик заказов необходимо идентифицировать и вывести из эксплуатации.
- Верните подборщик заказов в эксплуатацию только после того, как неисправность выявлена и устранена.

Проверьте предупреждающие индикаторы и устройства обеспечения безопасности:

- Проверьте работу аварийной кнопки, нажав ее. Главная цепь отключается, и движение подборщика заказов становится невозможно.
- Проверьте звуковой сигнал, нажав кнопку звукового сигнала.
- Проверьте эффективность торможения.
- Проверьте рулевое управление.
- Проверьте функционирование гидравлической системы.
- Проверьте функции движения.
- Проверьте органы управления и дисплеи и убедитесь в отсутствии повреждений.

c.4 Безопасная постановка подборщика заказов на стоянку

Риск происшествия из-за небезопасно поставленного на стоянку подборщика заказов.

Запрещается оставлять подборщик заказов, не поставив его на стоянку безопасным образом.

- Оставляя подборщик заказов, поставьте его на стоянку безопасным образом.
- Если оператор оставляет подборщик заказов только на короткое время, следует привести в действие аварийную кнопку.

Риск происшествия из-за небезопасно поставленного на стоянку подборщика заказов.

Запрещается ставить подборщик заказов на стоянку на склоне или под наклоном.

- Ставить подборщик заказов на стоянку следует на горизонтальной поверхности. В особых случаях следует фиксировать подборщик заказов тормозными башмаками.
- Если тормоза не работают, подложите под колеса тормозные башмаки, чтобы предотвратить движение оборудования.

Порядок безопасной постановки подборщика заказов на стоянку

- Поставьте подборщик заказов на стоянку на ровной горизонтальной поверхности.
- Полностью опустите рабочую платформу:

  --- Отклоните потенциометр (27), чтобы опустить платформу оператора.

  --- Отпустите рукоятку движения (8) и рукоятку рулевого управления.
- Выключите подборщик заказов:

  --- Выключите ПИН-панель (7).
- Нажмите аварийную кнопку (5).
- Откройте дверцы (9).
- Покиньте платформу оператора (32).
- Закройте дверцы (9).
- Нажмите выключатель питания (18).

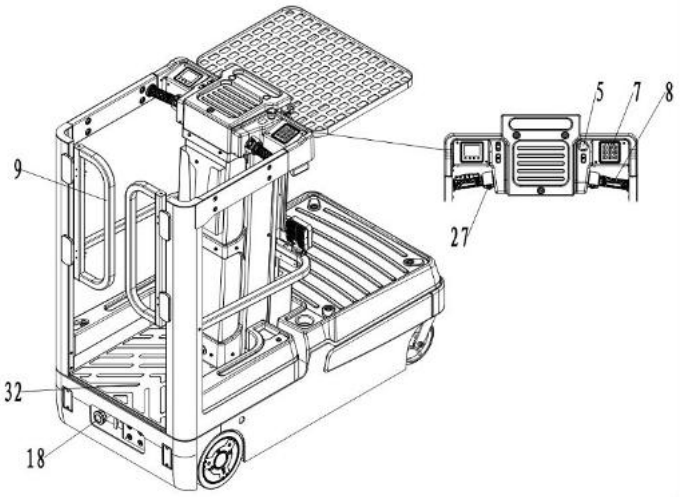

Подборщик заказов поставлен на стоянку с соблюдением требований безопасности.

d. Работа с подборщиком заказов

d.1 Правила техники безопасности при эксплуатации оборудования

Маршруты движения и рабочие зоны

Используйте только участки и маршруты движения, специально предназначенные для движения данного оборудования. В рабочих зонах не должны находиться третьи лица, не имеющие соответствующих разрешений. Грузы должны храниться только в специально отведенных для этого местах.

Подборщик заказов необходимо эксплуатировать только в рабочих зонах с достаточным освещением, не создавать опасности для персонала и материальных ценностей. Если подборщик заказов эксплуатируется в местах с недостаточным освещением, необходимо дополнительное оборудование.

Эксплуатация оборудования разрешается только в закрытых помещениях.

Не допускайте превышения пределов допустимой нагрузки на поверхность и точечной нагрузки на маршрутах движения.

В слепых зонах необходимо попросить о помощи второго человека.

Водитель должен убедиться, что погрузочная площадка не может быть удалена или ослаблена при погрузке/разгрузке.

Поведение во время движения

Оператор должен выбирать скорость движения в соответствии с условиями на месте. На поворотах или в узких проходах, проходя проемы с открывающимися створками дверей и зоны ограниченной видимости, оператор должен двигаться на малой скорости. Оператор всегда должен соблюдать безопасную тормозную дистанцию до движущейся перед ним техники и должен постоянно контролировать рабочую платформу. Резкая остановка (за исключением аварийных ситуаций), развороты на высокой скорости и обгон в опасных или слепых зонах запрещены. Запрещается высовываться или вытягивать руки за пределы рабочей зоны во время движения.

Датчики наклона

Датчики наклона включаются при высоте платформы более 500 мм, что предотвращает опрокидывание подборщика заказов при движении по наклонным поверхностям. При углах наклона более 1,5° функции движения и подъема отключаются. После этого платформа оператора должна быть спущена. Затем подборщик заказов можно вывести из опасной зоны.

Видимость при движении

Оператор должен смотреть в направлении движения и всегда иметь четкую видимость маршрута впереди. При перемещении грузов, ухудшающих видимость, подборщик заказов должен двигаться в направлении, противоположном тому, которое загораживает груз. Если это невозможно, второй человек должен идти рядом с подборщиком заказов, чтобы наблюдать за траекторией движения, поддерживая контакт с оператором. Следует двигаться только на малой скорости и с особой осторожностью. Если контакт со вторым человеком потерян, следует немедленно остановить подборщик заказов.

Движение на подъемах и под наклоном

Запрещается движение на подъемах и под наклоном более 8 %. Наклонные поверхности должны быть чистыми и нескользкими. Движение оборудования по наклонной поверхности должно осуществляться таким образом, чтобы груз располагался в сторону подъема. Запрещается поворачивать, двигаться под углом к направлению уклона или ставить подборщик заказов на стоянку на подъемах или наклонных поверхностях. При движении оборудования по наклонной поверхности оператор должен двигаться на малой скорости и быть готовым затормозить в любой момент.

Въезд в лифты

Доступ в лифты этого подборщика заказов разрешается только в том случае, если лифты имеют достаточную грузоподъемность, предназначены для движения в них погрузочной техники и подобный вид эксплуатирования лифтов разрешен. Въезжать в лифт подборщик заказов должен грузом вперед и занимать положение, не допускающее соприкосновения со стенками лифта.

Тип грузов, которые можно перемещать

Во всех случаях грузы должны размещаться с соблюдением требований безопасности и с осторожностью. Примите соответствующие меры предосторожности, чтобы предотвратить опрокидывание или падение частей груза. Не допускайте выплескивания жидких грузов.

Электромагнитное воздействие может привести к авариям
Сильные магниты могут повредить электронные компоненты, такие как датчики Холла, что может привести к несчастным случаям.

- Не используйте магниты в рабочей зоне оборудования.

Опасность травмирования падающими предметами

При перемещении на комплектовочном столе предметы могут падать.

- Принимайте меры, чтобы не допустить падения предметов с комплектовочного стола, используя для этого контейнеры и/или крепежные приспособления.
- Не превышайте допустимую нагрузку на комплектовочный стол.
- Запрещается перевозить незакрепленные предметы на платформе оператора.

Управление двумя руками

Движение, подъем и спуск возможны только при управлении оборудованием одновременно двумя руками.

d.2 Действия в опасных ситуациях

Если возникает угроза опрокидывания подборщика заказов или его падения с погрузочного пандуса, необходимо покинуть оборудование.

Избегайте манипуляций с рулевым управлением при движении по погрузочному пандусу.

d.3 Аварийное отключение

Торможение с максимальным тормозным усилием может привести к несчастным случаям.

Использование аварийной кнопки во время движения приведет к остановке подборщика заказов с максимальным тормозным усилием, что может вызвать соскальзывание груза. При этом риск несчастных случаев и травм более высок.

- Не используйте аварийную кнопку в качестве рабочего тормоза.
- Во время движения используйте аварийную кнопку только в случае опасности.

Неисправные или недоступные аварийные кнопки могут стать причиной несчастных случаев.
В опасных ситуациях оператор не может своевременно остановить подборщик заказов, нажав аварийную кнопку.

- Работе аварийной кнопки не должны препятствовать предметы, расположенные в зоне ее действия.
- О любых неисправностях аварийной кнопки немедленно сообщайте своему руководителю.
- Неисправный подборщик заказов необходимо идентифицировать и вывести из эксплуатации.
- Ввод в эксплуатацию оборудования возможен только после устранения неисправности.

Нажмите аварийную кнопку (5).

Все основные электрические функции отключаются.

Подборщик заказов тормозится до полной остановки.

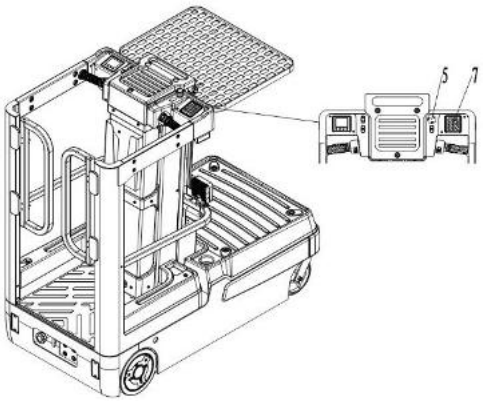

Поверните аварийную кнопку (5), чтобы разблокировать его.

Введите код на ПИН-панели (7).

Все электрические функции включаются, и подборщик заказов вновь возвращается в рабочее состояние (при условии, что подборщик заказов работал до нажатия аварийной кнопки).

d.4 Аварийное управление

Аварийный спуск должен осуществлять только персонал, прошедший соответствующую подготовку.

- Во время работы следите за тем, чтобы оставался достаточный зазор между рабочей платформой и панелью отсека АКБ.
- Перед полным спуском проверьте места под платформой оператора, где возможны защемление и раздавливание.

Аварийное управление используется для работы в аварийной ситуации и для ежедневной проверки функционирования/проверки устройств обеспечения безопасности.

Аварийное управление — отключение тормоза (только для модели OPH01)

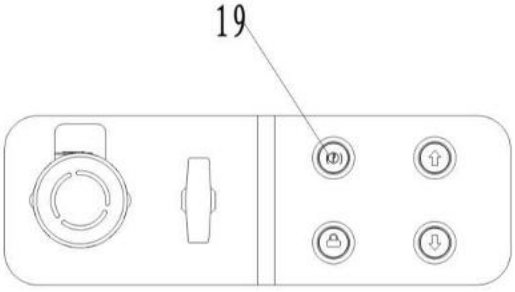

Необходимые условия:

- Возникла аварийная ситуация.
- Подборщик заказов стоит на горизонтальной поверхности.
- Подборщик заказов закреплен для предотвращения откатывания.
- Подборщик заказов находится в опущенном состоянии.
- Никто не находится на подборщике заказов или в опасной зоне.

Нажмите кнопку «P» — кнопку отключения тормоза (19).
Тормоз отключается.
После движения подборщика заказов вновь нажмите кнопку «P» (19).

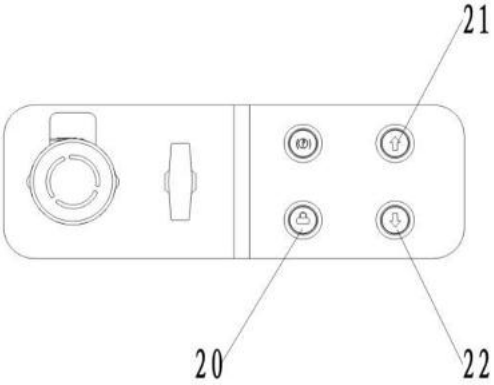

Аварийное управление — переключение

В аварийных ситуациях подборщик заказов можно переключить в режим аварийного управления, приведя в действие кнопку блокировки. После этого включается потенциометр подъема/опускания платформы подборщика заказов.
Необходимые условия:

- Ежедневное техническое обслуживание.
- Проверка функционирования и безопасности.

Нажмите и удерживайте нажатой кнопку блокировки (20), чтобы отключить все функциональные кнопки на платформе оператора.
Нажмите «кнопку подъема» (21) или «кнопку спуска» (22), чтобы поднять или опустить платформу оператора.

d.5 Аварийный спуск

Аварийный спуск должен осуществлять только персонал, прошедший соответствующую подготовку.

- Во время работы следите за тем, чтобы оставался достаточный зазор между рабочей платформой и панелью отсека АКБ.
- Перед полным спуском проверьте места под платформой оператора, где возможны защемление и раздавливание.

Платформу оператора можно опустить с помощью рукоятки аварийного спуска даже при отказе электроники. Необходимые условия:

- Возникла аварийная ситуация.
- Подборщик заказов поставлен на стоянку с соблюдением требований безопасности.
- Платформу невозможно опустить с помощью аварийного управления.

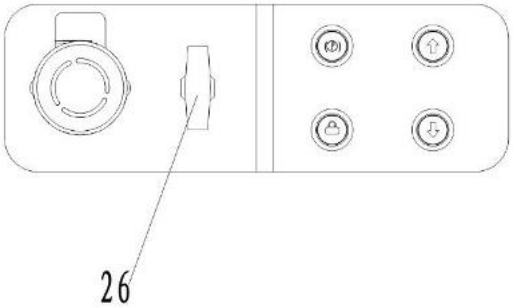

Вытяните рукоятку аварийного спуска (26).
Платформа оператора медленно опустится.

d.6 Движение

Движение по наклонным поверхностям следует осуществлять только с грузом, расположенным в сторону подъема.
Не следует передвигаться по наклонным поверхностям с уклоном, превышающим значения, указанные в технических данных.

Займите место на платформе оператора (32).
Возьмитесь за клавишу присутствия (30) на обеих рукоятках (1 и 8).
Поверните правую рукоятку движения (8), чтобы начать движение в желаемом направлении: вперед или назад. При отпускании ручки она автоматически возвращается в нейтральное положение.
Управляйте скоростью движения, вращая правую рукоятку.

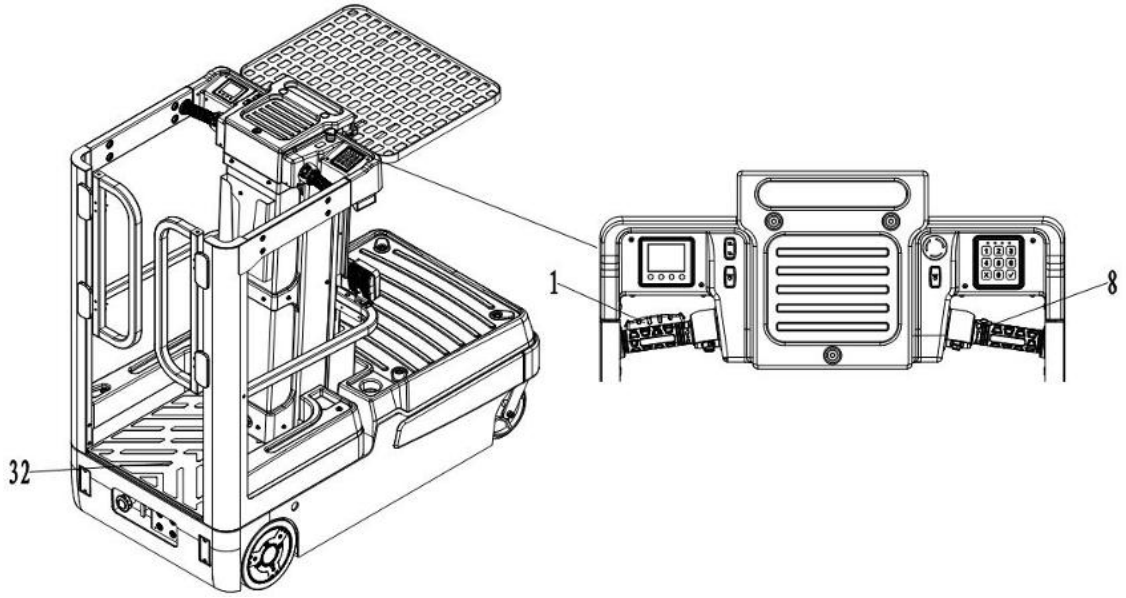

Изменение направления во время движения

Опасность при изменении направления во время движения
Изменение направления во время движения приводит к резкому замедлению. Когда подборщик

заказов меняет направление, он может начать движение с высокой скоростью в противоположном направлении, если вовремя не отпустить рукоятку управления скоростью движения.

- После начала движения в противоположном направлении поворачивайте рукоятку управления скоростью движения плавно или не поворачивайте ее совсем.
- Не изменяйте направление движения резко.
- Всегда стойте лицом по ходу движения.
- Поддерживайте достаточный обзор маршрута, по которому двигаетесь.

Плавно поворачивайте правую рукоятку (8) в противоположном направлении во время движения.
Подборщик заказов будет замедляться до тех пор, пока не начнет двигаться в противоположном направлении.

d.7 Рулевое управление

Поворачивайте левую рукоятку управления (1) влево или вправо.
Подборщик заказов будет направляться в необходимую сторону.
После того как правая рукоятка достигнет максимального положения, подборщик заказов будет поворачиваться на месте.

d.8 Торможение

Риск несчастного случая.

Схема торможения подборщика заказов во многом зависит от условий на маршруте движения.

- При торможении оператор должен учитывать условия на маршруте движения.
- Торможение подборщика заказов следует выполнять осторожно, чтобы не допустить соскальзывания груза.
- При штатной эксплуатации тормозить подборщик заказов следует только рабочим тормозом.

Нажмите аварийную кнопку, чтобы затормозить подборщик заказов в экстренной ситуации.

Торможение инерционным тормозом

Когда правая рукоятка движения (8) установлена в положение «0», подборщик заказов тормозится рекуперативно инерционным тормозом.

Торможение противовключением

Во время движения переведите правую рукоятку движения (8) в направлении, противоположном движению.
Подборщик заказов тормозится работой двигателя в противоположном направлении до тех пор, пока не начнет движение в противоположном направлении.

Стояночный тормоз

Механический тормоз включается автоматически, когда оборудование останавливается.

d.9 Подъем и спуск платформы оператора

Опасность травмирования падающими предметами

При перемещении на комплектовочном столе предметы могут падать.

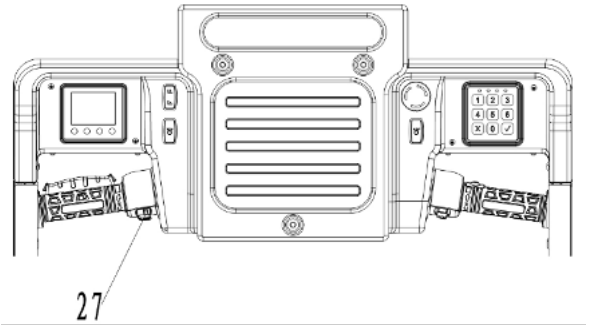

- Принимайте меры, чтобы не допустить падения предметов с комплектовочного стола, используя для этого контейнеры и/или крепежные приспособления.
- Нагрузка не должна превышать грузоподъемность комплектовочного стола.
- Запрещается перевозить незакрепленные предметы на платформе оператора.

Подъем платформы оператора

Необходимые условия

- Подборщик заказов готов к работе.
- Обе руки на рукоятках.
- Убедитесь в том, что сверху имеется достаточно свободного места.

Отклоните потенциометр подъема (27) вверх.
Платформа оператора будет подниматься.

Опускание платформы оператора

Необходимые условия

- Подборщик заказов готов к работе.
- Обе руки на рукоятках.
- Постоянно контролируйте, что под платформой никого нет.

Отклоните потенциометр спуска (27) вниз.
Платформа оператора будет опускаться.

d.10 Подъем или спуск комплектовочного стола

Опасность травмирования падающими предметами
При перемещении комплектовочного стола предметы могут падать.

- Закрепите предметы на комплектовочном столе, исключив возможность их падения, используя для этого контейнер и/или соответствующие приспособления
- Нагрузка не должна превышать грузоподъемность комплектовочного стола.
- Запрещается перевозить незакрепленные предметы на комплектовочном столе.

Подъем комплектовочного стола

Необходимые условия

- Обе руки на рукоятках.
- Убедитесь в том, что оборудование работает штатно.

Нажмите кнопку подъема (4).
Комплектовочный стол будет подниматься.

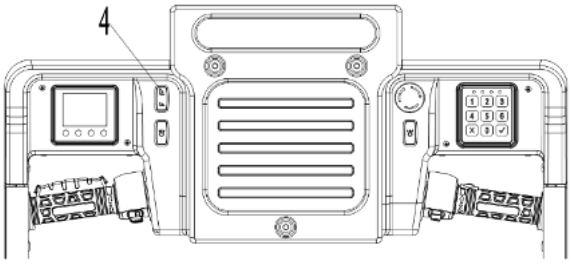

Опускание комплектовочного стола

Необходимые условия

- Обе руки на рукоятках.
- Убедитесь в том, что оборудование работает штатно.

Нажмите кнопку спуска (4).
Комплектовочный стол будет опускаться.

e. Блокировка с помощью ПИН-кода

УПРАВЛЯТЬ ПОДБОРЩИКОМ ЗАКАЗОВ МОЖЕТ ТОЛЬКО ПЕРСОНАЛ, ПРОШЕДШИЙ СООТВЕТСТВУЮЩУЮ ПОДГОТОВКУ. ПОЖАЛУЙСТА, СОБЛЮДАЙТЕ ПРЕДУПРЕЖДЕНИЯ И УКАЗАНИЯ ПО ОБЕСПЕЧЕНИЮ БЕЗОПАСНОСТИ ДАННОГО РУКОВОДСТВА.

Персоналу, не имеющему соответствующей подготовки, не разрешается эксплуатировать и управлять подборщиком заказов.
Перемещение или перевозка людей запрещена.
Прекратите работу и немедленно сообщите своему руководителю, если обнаружены какие-либо повреждения или дефекты.
Не ремонтируйте и не вносите изменений в конструкцию подборщика заказов без согласования и не пройдя соответствующее обучение.

Настройка блокировки с помощью ПИН-кода

Оборудование поставляется с кодом доступа «1234», который следует изменить после первого запуска оборудования. Новый код доступа не должен совпадать с кодом администратора.
Для получения кода администратора обратитесь к своему дилеру или в сервисную службу.

ПИН-панель поддерживает дополнительные RFID-карты, ввод кода доступа, изменение кода доступа и сброс кода доступа.

Регистрация дополнительных идентификационных карт: в режиме ожидания введите правильный код администратора, нажмите клавишу «√», замигает желтый индикатор, затем введите «3» и нажмите клавишу «√», желтый индикатор продолжит мигать, и устройство управления перейдет в режим регистрации дополнительной идентификационной карты. В этот момент поднесите дополнительную идентификационную карту к ПИН-панели, после чего уберите ее. Нажмите клавишу «×», желтый индикатор погаснет, и устройство управления выйдет из режима регистрации дополнительной идентификационной карты, или подождите 5 секунд после успешной регистрации карты, после чего устройство управления автоматически выйдет из текущего режима.

Ввод кода доступа: в режиме ожидания введите правильный код администратора, нажмите клавишу «√», замигает желтый индикатор, после этого введите «1» и нажмите клавишу «√», желтый индикатор продолжит мигать, чтобы войти в режим ввода кода доступа. В этот момент введите 4-значный код и нажмите клавишу «√». Ввод кода доступа будет выполнен успешно, если прозвучит однократный сигнал зуммера. Блокировка с помощью ПИН-кода может поддерживать до 10 наборов кода доступа. После ввода 10 наборов кода доступа вновь введенный код доступа будет последовательно записан вместо ранее введенного; пожалуйста, сохраните код доступа, который был введен/установлен.

Изменение кода доступа: в режиме ожидания введите правильный код администратора, нажмите клавишу «√», замигает желтый индикатор. После этого введите «2» и нажмите клавишу «√», желтый индикатор продолжит мигать, и устройство управления перейдет в режим изменения кода доступа. Введите первоначальный код доступа и нажмите клавишу «√», прозвучит однократный сигнал зуммера. После этого введите новый код доступа и нажмите клавишу «√», прозвучит однократный сигнал зуммера, желтый индикатор погаснет, и код доступа будет изменен.

Сброс пароля: в режиме ожидания введите правильный код администратора и нажмите клавишу «√», замигает желтый индикатор, после этого введите «0», прозвучит однократный сигнал зуммера, означающий, что все коды доступа, установленные пользователями, сброшены и установлен первоначальный код доступа «1234».

Как показано на вышеприведенном рисунке, ПИН-панель имеет четыре индикатора: зеленый индикатор (питание), синий индикатор (работа), желтый индикатор (ожидание) и красный индикатор (ошибка).

f. Поиск и устранение неисправностей

НЕИСПРАВНОСТЬ	ПРИЧИНА	МЕРЫ ПО УСТРАНЕНИЮ
Подборщик заказов не движется	Разъем аккумулятора плохо подсоединен.	Проверьте разъем аккумулятора и при необходимости подсоедините его надлежащим образом.
	Аварийная кнопка включена/нажата.	Разблокируйте аварийную кнопку.
	ПИН-панель не активирована.	Активируйте ПИН-панель.
	Заряд аккумулятора слишком низкий.	Проверьте заряд аккумулятора, при необходимости зарядите аккумулятор.
	Неисправен предохранитель.	Проверьте предохранитель, при необходимости замените его.
	Выключатель блокировки устройства управления ПИН-панели неисправен.	Проверьте работу устройства управления ПИН-панели.
Подборщик заказов движется медленно	Заряд аккумулятора менее 10 %.	Зарядите аккумулятор.
	Включен переключатель замедленного/черепашьего хода.	Отключите переключатель замедленного/черепашьего хода.
	Платформа оператора поднята выше 500 мм.	Опустите платформу оператора ниже 500 мм.
Невозможно поднять груз	Превышение грузоподъемности.	Поднимайте груз в соответствии с грузоподъемностью на идентификационной табличке.
	Заряд аккумулятора менее 10 %.	Зарядите аккумулятор.
	Неисправный предохранитель подъема.	Проверьте предохранитель подъема, при необходимости замените его.
	Недостаточно масла.	Проверьте уровень и при необходимости долейте масло гидравлической системы.
	Утечка масла в гидравлическом контуре подъема.	Проверьте масляные шланги и/или уплотнения цилиндра.
	Бесконтактный датчик под платформой не включен или поврежден.	Отрегулируйте положение бесконтактного датчика, при необходимости замените.
Ведущее колесо проскальзывает	Пятна масла на полу.	Очистите пол.

Если вышеуказанные меры по устранению неисправности не приводят к восстановлению работоспособного состояния подборщика заказов, пожалуйста, обратитесь к дилеру или в сервисную службу изготовителя для дальнейшего поиска и устранения неисправностей.

Чтобы быстро и целенаправленно отреагировать на неисправность, сообщите дилеру или в сервисную службу изготовителя следующие важные сведения:

- Заводской номер подборщика заказов.
- Код неисправности на индикаторе (при наличии).
- Описание ошибки.
- Текущее местоположение подборщика заказов.
- Ваши контактные данные.

6. АККУМУЛЯТОР — ОБСЛУЖИВАНИЕ, ЗАРЯДКА, ИНДИКАЦИЯ, ЗАМЕНА

a. Правила техники безопасности

a.1 Персонал, осуществляющий техническое обслуживание

Зарядку, обслуживание или замену аккумуляторов может осуществлять только персонал, имеющий соответствующую подготовку. При выполнении работ необходимо соблюдать требования настоящего руководства по эксплуатации и указания изготовителя относительно аккумуляторов и зарядных устройств.
Работы с аккумулятором, установка и снятие должны выполняться только обслуживающим персоналом.

Противопожарная защита

Не курите и не пользуйтесь открытым огнем при работе с аккумуляторами. Когда подборщик заказов поставлен на стоянку для зарядки, на расстоянии не менее 2 м от него не должно быть легковоспламеняющихся материалов или работающего оборудования, вызывающего искрение. В помещении должна быть обеспечена вентиляция. Должны быть в наличии средства противопожарной защиты.

Использование неподходящего противопожарного оборудования может привести к кислотным ожогам.
В случае пожара может произойти реакция с аккумуляторной кислотой, если для тушения пожара используется вода, что может привести к кислотным ожогам.

- Используйте порошковые огнетушители.
- Ни в коем случае не тушите горящие аккумуляторы водой.

Короткое замыкание может привести к возгоранию.
Поврежденные соединения аккумулятора могут стать причиной короткого замыкания, которое может привести к возгоранию подборщика заказов и аккумулятора.

- Прежде чем закрыть аккумуляторную панель, убедитесь в том, что контакты аккумулятора не повреждены.
- О любых дефектах немедленно сообщайте своему руководителю.
- Неисправный подборщик заказов необходимо идентифицировать и вывести из эксплуатации.
- Верните подборщик заказов в эксплуатацию только после того, как неисправность выявлена и устранена.

a.2 Утилизация аккумулятора

Аккумуляторы можно утилизировать только в соответствии с нормативными требованиями, действующими в данной стране. Необходимо соблюдать указания изготовителя по утилизации.

a.3 Общие замечания по обращению с аккумуляторами

Риск происшествий и травм при обращении с аккумуляторами
Аккумуляторы содержат растворенную кислоту, которая является токсичной и едкой. Избегайте физического контакта с кислотой, имеющейся в аккумуляторе.

- Утилизируйте использованную аккумуляторную кислоту в соответствии с нормативными требованиями.
- Всегда пользуйтесь защитной одеждой и очками при работе с аккумуляторами.
- Не допускайте попадания аккумуляторной кислоты на кожу, одежду или в глаза. При необходимости промывайте пораженные места большим количеством чистой воды.
- В случае травмирования (например, при попадании аккумуляторной кислоты на кожу или в глаза) немедленно обратитесь к врачу.
- Пролитую аккумуляторную кислоту следует немедленно нейтрализовать большим количеством воды.
- Следуйте указаниям и требованиям законодательства страны, где осуществляется эксплуатация.

Использование неподходящих аккумуляторов, не одобренных изготовителем для данного подборщика заказов, может быть опасным. Конструкция, вес и габариты аккумулятора серьезно влияют на безопасность эксплуатации подборщика заказов, и особенно на его устойчивость и грузоподъемность. Использование неподходящих аккумуляторов, не одобренных изготовителем для данного подборщика заказов, может привести к ухудшению тормозных характеристик подборщика заказов во время рекуперации энергии, повреждению электрического контроллера и серьезной опасности для здоровья и безопасности людей.

- Используйте только аккумуляторы, одобренные изготовителем для данного подборщика заказов.
- Замену аккумуляторного оборудования можно производить только с согласия изготовителя.
- При замене/установке аккумулятора убедитесь в том, что он надежно закреплен в аккумуляторном отсеке подборщика заказов.
- Не используйте аккумуляторы, не одобренные изготовителем.

Перед выполнением любых работ с аккумуляторами поставьте оборудование на стоянку в безопасной зоне.

b. Тип аккумулятора

В качестве стандартных аккумуляторов на данного подборщика заказов устанавливаются следующие:

OPH01E:

Необслуживаемые аккумуляторы 12 В/ 80 А·ч (2 шт.) или литиевые аккумуляторы:

24 В/ 60 А·ч (1 шт.) или 24 В/ 100 А·ч (1 шт.)

OPH01:

Необслуживаемые аккумуляторы 6 В/ 180 А·ч/ 200 А·ч (4 шт.) или литиевые аккумуляторы:

24 В/ 60 А·ч (1 шт.) или 24 В/ 100 А·ч (1 шт.)

ВЕС АККУМУЛЯТОРА ВЛИЯЕТ НА РАБОТУ ОБОРУДОВАНИЯ.
ПОЖАЛУЙСТА, УЧИТЫВАЙТЕ МАКСИМАЛЬНУЮ РАБОЧУЮ ТЕМПЕРАТУРУ АККУМУЛЯТОРОВ.

c. Зарядка

- Заряжайте подборщик заказов только с помощью прилагаемого зарядного устройства.
- Прежде чем пытаться использовать зарядное устройство, ознакомьтесь в полном объеме с указаниями руководства по эксплуатации зарядного устройства.
- В помещении для зарядки аккумулятора должна быть обеспечена вентиляция.
- Состояние полного заряда можно проверить только по индикатору разрядки АКБ. Для контроля состояния необходимо прервать зарядку и запустить оборудование.

Поставьте подборщик заказов на стоянку в выделенной и безопасной зоне с источником питания.
Опустите платформу оператора и снимите груз.
Выключите подборщик заказов, подключите зарядное устройство к источнику питания.
Зарядное устройство начинает заряжать аккумулятор.
Когда зарядка завершена, отсоедините зарядное устройство от розетки и поместите зарядное устройство в отведенное для него место.

d. Индикатор

D28C — это встроенный цветной индикатор, использующий передачу данных по CAN, который может отображать такую информацию, как время работы, заряд аккумулятора, код неисправности, угол поворота и состояние датчиков в реальном времени и т. д.

Основной интерфейс индикатора показан на рисунке выше.

- Счетчик моточасов: число указывает текущее время наработки подборщика заказов в часах.
- Индикатор аккумулятора: цифра под значком аккумулятора указывает текущий заряд аккумулятора в %.
- Код неисправности: код указывает имеющуюся в настоящий момент ошибку/неисправность.
- Рабочий режим и скорость: указывает рабочий режим и текущую скорость в км/ч.
- Состояние датчиков: показывает текущее состояние рукоятки (красная рукоятка показывает выключенное состояние), состояние датчика высоты (SH) («OFF» показывает выключенное состояние) и состояние индукционного датчика ограждения (красное ограждение показывает выключенное состояние).
- Угол поворота колеса: угол, индицируемый желтым цветом, указывает текущий угол поворота колеса.

e. Снятие и установка аккумулятора

Работы с аккумулятором, установка и снятие должны выполняться только обслуживающим персоналом.

7. РЕГУЛЯРНОЕ ТЕХНИЧЕСКОЕ ОБСЛУЖИВАНИЕ

- Техническое обслуживание должно выполняться только квалифицированным персоналом, прошедшим соответствующую подготовку.
- Перед техническим обслуживанием снимите груз и опустите платформу в самое нижнее положение.
- Чтобы поднять подборщик заказов, следуйте указаниям главы 3, используя предназначенные для этого крепежные ремни или подъемное оборудование.

  Перед этим установите устройства обеспечения безопасности (например, специально предназначенные для этого домкраты, клинья или деревянные бруски) под оборудование, чтобы защитить его от непреднамеренного спуска, движения или соскальзывания.
- Используйте только оригинальные запасные части, одобренные и реализуемые вашим дилером.
- Пожалуйста, учтите, что утечка масла из гидравлического контура может привести к авариям и несчастным случаям.
- Регулировать клапан давления разрешается только специалистам по обслуживанию, имеющим соответствующую подготовку.

Если необходимо заменить колесо, следуйте приведенным выше указаниям. Колеса должны иметь правильную форму и не должны иметь чрезмерного износа.
Проверьте приоритетные пункты в контрольном перечне технического обслуживания.

a. Контрольный перечень для технического обслуживания

		Интервал (в месяцах)			
		1	3	6	12
Гидравлическая система					
1	Проверка гидравлического цилиндра, поршня на наличие повреждений, шумов и утечек		●		
2	Проверка соединений и шлангов гидравлической системы на наличие повреждений и утечек		●		
3	Проверка уровня масла в гидравлической системе, при необходимости — дозаправка маслом		●		
4	Дозаправка маслом гидравлической системы (с интервалом 12 месяцев или 1500 часов работы)				●
5	Проверка и регулировка работы клапана контроля давления (235 кг +0/+10 %)				●
Механическая система					
6	Проверка комплектовочного стола на наличие деформации и трещин		●		
7	Проверка ходовой части на наличие деформации и трещин		●		
8	Проверка надежности болтовых соединений		●		
9	Проверка алюминиевого профиля на наличие деформации или повреждений		●		
10	Проверка редуктора на наличие шумов и утечек		●		
11	Проверка колес на наличие деформации и повреждений		●		
12	Смазка подшипника механизма рулевого управления				●
13	Проверка и смазка точек шарнирных соединений		●		
14	Смазка пресс-масленок	●			
Электрическая система					
15	Осмотр электропроводку на наличие повреждений		●		
16	Проверка электрических разъемов и клемм		●		
17	Проверка функционирования аварийной кнопки		●		
18	Проверка приводного электродвигателя на наличие шумов и повреждений		●		
19	Проверка дисплея		●		
20	Проверка корректности типов используемых предохранителей		●		
21	Проверка звукового предупреждающего сигнала		●		
22	Проверка контакторов		●		
23	Проверка утечки на корпус (проверка изоляции)		●		

24	Проверка работы и износа акселератора		●		
25	Проверка электрической системы приводного двигателя		●		
Тормозная система					
26	Проверка эффективности тормозов, при необходимости — замена тормозного диска или регулировка зазора		●		
Аккумулятор					
27	Проверьте напряжение аккумулятора		●		
28	Проверка на наличие коррозии или повреждений, чистка и смазка клемм		●		
29	Проверка корпуса аккумулятора на наличие повреждений		●		
30	Проверка свинцово-кислотного аккумулятора и добавление дистиллированной воды при необходимости	●			
Зарядное устройство					
31	Проверка силового кабеля на наличие повреждений			●	
32	Проверка отказоустойчивой защиты во время зарядки			●	
Функционирование					
33	Проверка функционирования звукового сигнала	●			
34	Проверка зазора электромагнитного тормоза	●			
35	Проверка аварийного торможения	●			
36	Проверка рекуперативного торможения и торможения противовключением	●			
37	Проверка функционирования управления передвижением	●			
38	Проверка функционирования подъема и спуска	●			
39	Проверка кнопок на устройстве управления ПИН-панели	●			
40	Проверка функционирования клавиш присутствия на рукоятках	●			
Общие проверки					
41	Проверка полноты и читаемости всех наклеек/ табличек	●			
42	Проверка колес и регулировка их высоты; замена в случае износа		●		
43	Пробный запуск	●			

b. Места для смазки

Смазывайте отмеченные места в соответствии с контрольным перечнем технического обслуживания. Требуемые технические характеристики консистентной смазки: DIN 51825, стандартная консистентная смазка.

33. Подшипник колеса.
34. Редуктор.
35. Подшипник цепного ролика мачты.
36. Подшипник комплектовочного стола.

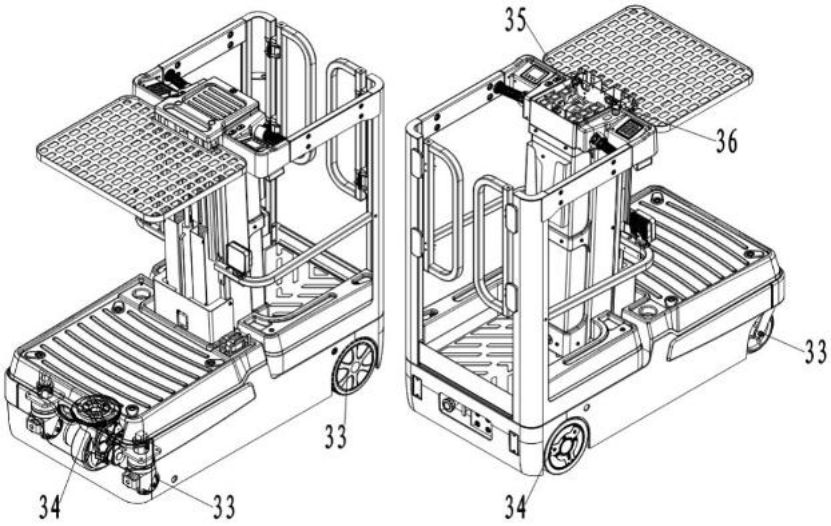

c. Проверка и заправка маслом гидравлической системы

В следующей ниже таблице указаны требуемые типы масла гидравлической системы для использования в зависимости от температуры:

Температура окружающей среды	-5 ℃ ~ 25 ℃	> 25 ℃
Тип масла гидравлической системы	HVLP 32, DIN 51524	HLP 46, DIN 51524
Вязкость	28,8–35,2	41,4–47
Объем масла	2,5 л	

Отработанные материалы, такие как отработанное масло, отработанные аккумуляторы и т. д., должны быть надлежащим образом утилизированы и переработаны в соответствии с нормативными требованиями, действующими в стране, и при необходимости переданы в компанию, занимающуюся переработкой.
Уровень масла не должен опускаться ниже минимального значения (необходимого количества для запуска оборудования).
Заливайте масло до тех пор, пока уровень масла не достигнет точки заполнения, если это необходимо.

d. Проверка электрических предохранителей

Снимите основную крышку. Расположение предохранителей показано на следующем рисунке. В приведенной ниже таблице указаны технические характеристики предохранителей.

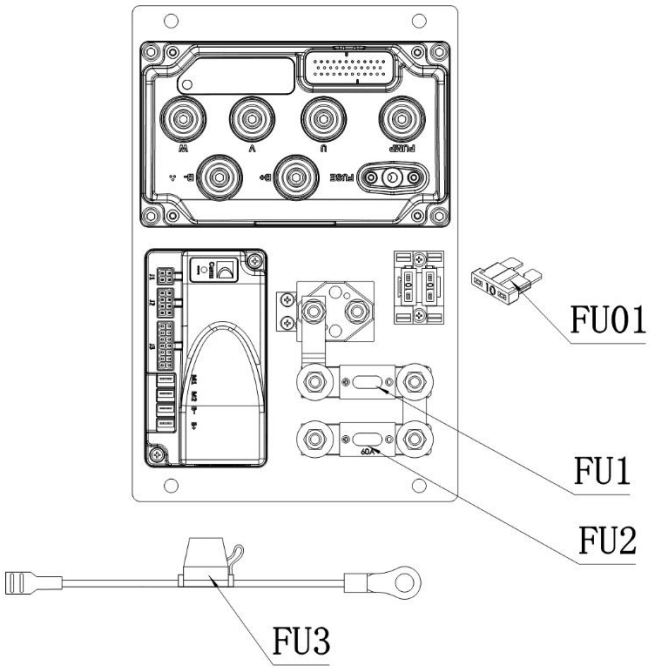

Таблица технических характеристик предохранителей

	Характеристика
Предохранитель 1 (FU1)	200 A
Предохранитель 2 (FU2)	60 A
Предохранитель 3 (FU3)	30 A
Предохранитель 01 (FU01)	10 A

8. СХЕМЫ

a. Электрическая схема

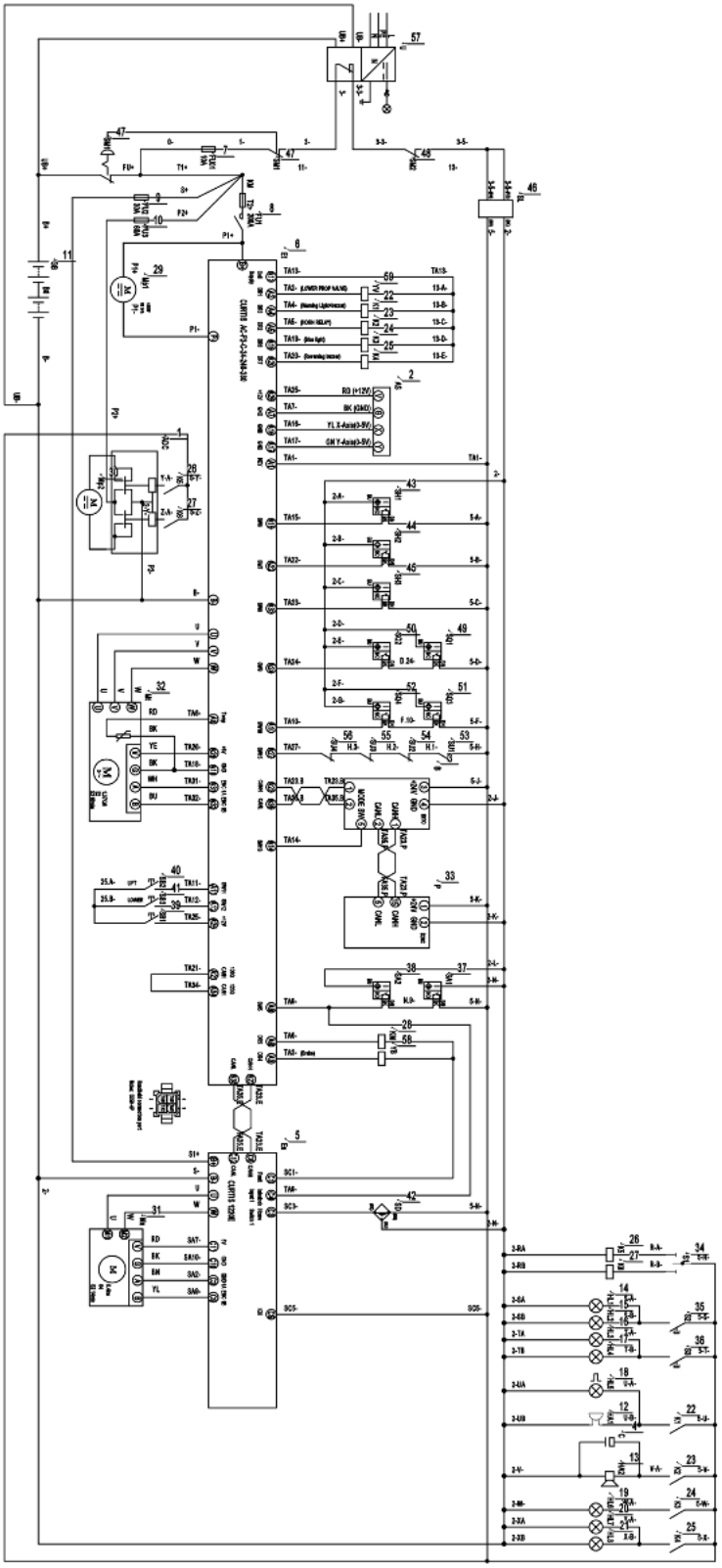

b. Гидравлическая схема

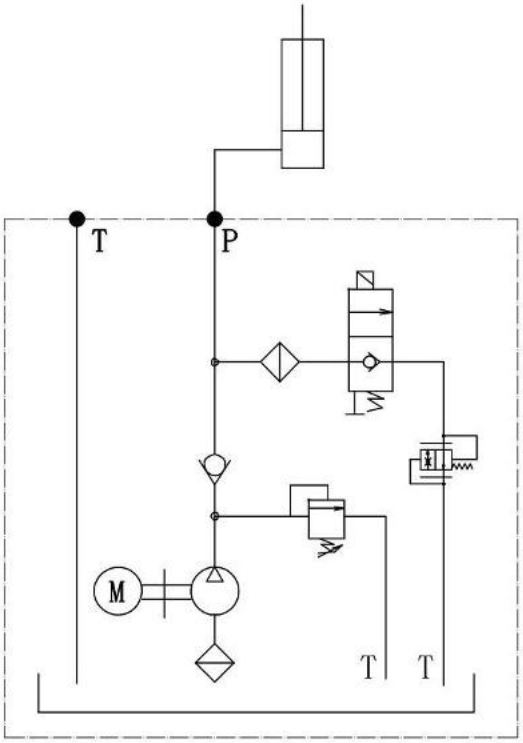

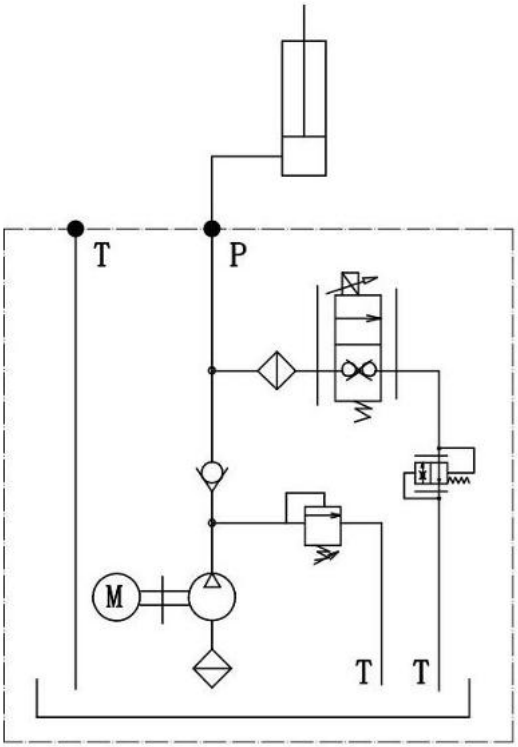

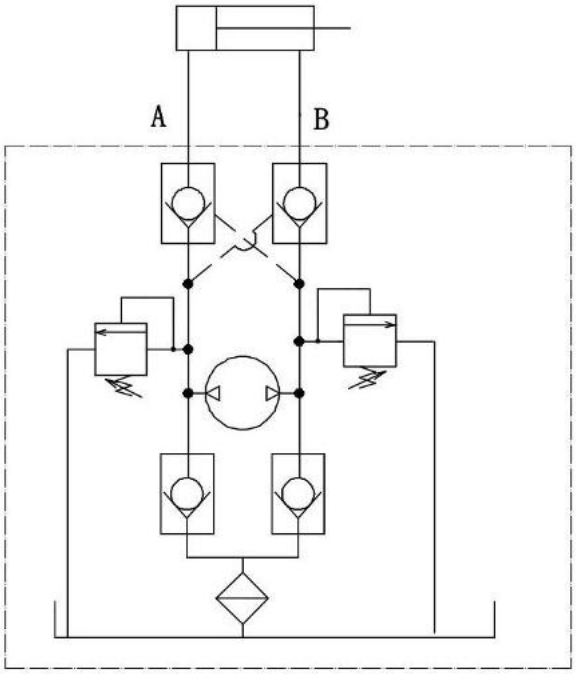

9. ДЕКЛАРАЦИЯ СООТВЕТСТВИЯ

[GB] CE Declaration of Conformity

The signatory hereby declares that the specified machine conforms to the EU Directive 2006/42/EC (Machine Directive) and 2014/30/EEC (Electro-Magnetic Compatibility, EMC) including their amendments as translated into national legislation of the member countries. The signatory is individually authorized to compile the technical documents.

[D] EG-KONFORMITÄTSERKLÄRUNG

Der Unterzeichner bescheinigt hiermit, dass die im Einzelnen bezeichnete Maschine den Europäischen Richtlinien 2006/42/EG (Maschinenrichtlinie) und 2014/30/EWG (Elektromagnetische Verträglichkeit — EMV) einschließlich deren Änderungen sowie dem entsprechenden Rechtserlaß zur Umsetzung der Richtlinien in nationales Recht entspricht. Der Unterzeichner ist bevollmächtigt, die technischen Unterlagen zusammenzustellen.

[E] DECLARACIóN DE CONFORMIDAD CE

El signatario certifico por medio de la presente que la máquina especificada cumple con las Normas Europeas 2006/42/CE (Normativa para maquinarias) y 2014/30/CE (Compatibilidad electromagnética), incluyendo sus respectivas odificaciones, así como con el decreto-ley para la adaptación de las normas al derecho nacional. El signatario dispone de una autorización individual que le permite compilar la documentación técnica.

[F] DECLARATION DE CONFORMITE CE

Par la présente déclaration, les soussignés certifient que le machines spécifié ci-dessus est conforme à la loi et aux directives européennes 2006/42/CE (directive sur les machines) et 2014/30/CEE (compatibilité électromagnétique — CEM), y compris aux modifications qui y sont apportées et à l'arrêté autorisant sa transposition en droit national. Chaque signataire est habilité à établir individuellement la documentation technique.

[NL] EG-CONFORMITEITSVERKLARING

Ondergetekenden verklaren hierbij dat — volgens de nationale wetgeving van de Lidstaten — de hierboven vermelde opgegeven machina beantwoordt aan de bepalingen qua veiligheid bij machines (EG richtlijn 2006/42/EC) en electro-magnetische compatibilteit (EG richtlijn 2014/30/EEC). Ondergetekenden zijn ieder individueel gemachtigd het technisch dossier samen te stellen.

[P] DECLARAÇÃO DE CONFORMIDADE CE

Pela presente, os signatários certificam que o máquina especificado está conforme às Directivas Europeias 2006/42/CE („Máquinas") e 2014/30/CEE („Inocuidade Electromagnética — IEM"), incluindo as alterações das mesmas e o respectivo decreto-lei para a transposição em lei nacional. Cada um dos signatários está autorizado a proceder à elaboração da documentação técnica.

[I] DICHIARAZIONE DI CONFORMITÀ CE

I sottoscritti dichiarano che il veicolo per trasporti interni a macchina specificato soddisfa le Direttive Europee 2006/42/EC (Direttiva Macchine) e 2014/30/EEC (Compatibilità elettromagnetica — EMV) comprese le relative modifiche, come pure il rispettivo decreto legislativo per la conversione delle direttive in diritto nazionale. I sottoscritti sono singolarmente autorizzati alla creazione della documentazione tecnica.

[BG] ЕВРОПЕЙСКА ОБЩНОСТ — ДЕКЛАРАЦИЯ ЗА СЪОТВЕТСТВИЕ

Подписаните удостоверяват с настоящето, че подробно описаното машина средство отговаря на европейския норматив 2006/42/EG (норматив за машини) и на 2014/30/EG (електро-магнетична съвместимост), включително с техните промени, както и на съответния указ за прилагане на нормативите в националното право. Подписаните при това са упълномощении поотделно да съставят техническата документация.

[CZ] EG — PROHLÁŠENÍ O SHODĚ

Níže podepsaný tímto potvrzuje, že podrobný popis uvedené stroje odpovídá Evropským směrnicím 2006/42/EC (směrnice pro stroje) a 2014/30/EEC (elektromagnetická interference — EMV) včetně jejich pozdějších úprav, jakož i příslušným právním výnosům pro uplatnění příslušné směrnice v rámci národního práva. Každý z podepsaných jsou jednotlivě zplnomocněni k vytvoření technických podkladů.

[DK] EF-OVERENSSTEMMELSESERKLÆ RING

Undertegnede attesterer hermed, at det specificerede maskine stemmer overens med de Europæiske Direktiver 2006/42/EU (maskindirektiv) og 2014/30/EØF (elektromagnetisk kompatibilitet — EMC) samt med den modsvarende lovvedtagelse til implementering af direktiver i den nationale lovgivning. De undertegnede er hver for sig beføjet til at sammenstille de tekniske dokumenter.

[EST] EL vastavusavaldus

Allakirjutanud tõendavad käesolevaga, et üksikasjaliselt kirjeldatud täpsustatud masin vastab Euroopa direktiividele 2006/42/EÜ (Direktiiv masinate kohta) ja 2014/30/EMÜ (Elektromagnetiline sobivus — EMS) kaasa arvatud nende muudatused ja nendele vastavatele õigusmäärustele direktiivide muutmiseks siseriiklikuks õiguseks. Iga allakirjutanu üksikult on volitatud koostama tehnilist dokumentatsiooni.

[FIN] EU-YHDENMUKAISUUSSELOSTUS

Allekirjoittaneet todistavat täten, että kukin erikseen mainittu omalla voimanlähteellä varustettu tehdaskone vastaa EU-direktiivien 2006/42/EC (koneenrakennusdirektiivi) ja 2014/30/EEC (sähkömagneettinen yhteensopivuus — EMC) määräyksiä sekä niiden muutoksia ja niiden kansalliseen lainsäädäntöön soveltamista koskevaa oikeussääntöä. Jokaisella allekirjoittaneista on oikeus itsenäisesti laatia asiaankuuluvia teknisiä asiakirjoja.

[GR] ΔΗΛΩΣΗ ΣΥΜΜΟΡΦΩΣΗΣ ΕΟΚ

Οι υπογράφοντες βεβαιώνουν διά της παρούσης ότι το συγκεκριμένο μηχάνημα συμμορφώνεται προς την Κοινοτική Οδηγία 2006/42/ΕΚ («Μηχανήματα») και 2014/30/ΕΟΚ (Ηλεκτρομαγνητικής Συμβατότητας, ΗΜΣ), καθώς και οι τροποποιήσεις τους, όπως μεταφράστηκε στην εθνική νομοθεσία των χωρών μελών. Οι υπογράφοντες είναι σε κάθε περίπτωση εξουσιοδοτημένοι ατομικά να καταρτίσουν τα τεχνικά έγγραφα.

[H] EU KONFORMITÁSI NYILATKOZAT

Alulírottak ezennel igazolják, hogy a részletesen leírt a megadott gép megfelel a 2006/42/EC (Gép-Irányelv) és a 2014/30/EEC (Elektromágneses összeférhetőség — EMV) Európai Irányelveknek, beleértve azok módosításait, valamint az irányelvek nemzeti jogba történő átültetésére irányuló megfelelő jogi rendelkezést. Továbbá az alulírottak mindegyike rendelkezik meghatalmazással arra nézve, hogy összeállíthatja a műszaki dokumentációt.

[LT] ES atitikimo deklaracija

Žemiau pasirašę asmenys patvirtina, kad atskirai aprašytas nurodyta mašina atitinka Europos Sąjungos direktyvas 2006/42/EB (Mašinų direktyva) ir 2014/30/EEB (Elektromagnetinis suderinamumas — EMS) įskaitant jų pakeitimus, o taip pat ir atitinkamą teisės aktą dėl direktyvų įgyvendinimo nacionalinėje teisėje. Kiekvienas iš pasirašiusių asmenų turi teisę ruošti techninę dokumentaciją.

[LV] ES atbilstības deklarācija

Ar zemāk redzamajiem parakstiem tiek apliecināts, ka norādīts mašīna atbilst Eiropas Savienības normatīvām 2006/42/EG (Mašīnu normatīvas) un 2014/30/EWG (Elektromagnētiskā atbilstība — EMV), ieskaitot to izmaiņas, kā arī atbilstošos tiesiskos rīkojumus normatīvu pielāgošanai nacionālajai likumdošanai. Parakstu īpašnieki ir atsevišķi pilnvaroti sastādīt tehniskās dokumentācijas.

[N] EU-KONFORMITETSERKLÆ RING

Undertegnede bekrefter hermed at de enkelte betegnede maskin med kraftdrift tilsvarer de europeiske retningslinjene 2006/42/EC (maskinretningslinje) og 2014/30/EEC (elektromagnetisk fordraglighet — EMV) inklusiv disses endringer og den tilsvarende rettsforordning til omsetning av nasjonal rett. Hver undertegnede er fullmektig til å sette sammen de tekniske dokumentene.

[PL] DEKLARACJA ZGODNOŚCI WE

Niżej podpisani deklarują, że poniżej opisana maszyna spełnia wymagania określone w dyrektywach Europejskich 2006/42/EC (Dyrektywa Maszynowa) i 2014/30/EEC (Kompatybilności elektromagnetycznej — EMC) wraz z ich późniejszymi zmianami oraz odpowiednimi rozporządzeniami mającymi na celu przeniesienie tych dyrektyw do prawa krajów członkowskich. Sygnatariusz jest indywidualnie upoważniony do zestawiania dokumentacji technicznej.

[RO] DECLARAŢIE DE CONFORMITATE CE

Subsemnaţii adeveresc prin prezenta că vehiculul de specificat maşină descris individual corespunde directivelor europene 2006/42/CE (Directiva privind maşinile) şi 2014/30/CEE (Compatibilitatea electromagnetică — CEM) inclusiv modificărilor lor precum şi actului legislativ corespunzător prentru transpunerea directivelor în drept naţional. Subsemnaţii sunt fiecare în parte împuterniciţi să întocmească documentaţia tehnică.

[RUS] Декларация соответствия стандартам ЕС

Настоящим лица, подписавшие документ, удостоверяют, что машина с указанной спецификацией соответствует европейским стандартам 2006/42/EG (Транспортная директива) и 2014/30/EWG (Электромагнитная совместимость — EMC), включая изменения в них, а также соответствующим национальным стандартам и нормам. Каждое по отдельности лицо, подписавшее документ, имеет полномочия для составления технической документации.

[S] EG-KONFORMITETSFÖRKLARING

Undertecknarna intygar härmed att det i detalj betecknade maskin uppfyller de Europeiska direktiven 2006/42/EG (Maskindirektiv) och 2014/30/EEG (Elektromagnetisk tålighet — EMV), inklusive ändringarna i detta och den motsvarande rättsförordningen för att omsätta direktiven i nationell rätt. Undertecknarna har var för sig fullmakt att sammanställa den tekniska dokumentationen.

[SK] vyhlásenie o zhode

Dolu podpísaní týmto potvrdzujeme, že podrobný popis uvedené stroje Zodpovedá Európskym smerniciam 2006/42/EC (ernica pre stroje) a 2014/30/EWG (elektromagnetická tolerancia — EMV) vrátane jeho neskorších úprav, rovnako zodpovedá aj príslušným právnym nariadeniam na uplatnenie smerníc v rámci národného práva. Každý z podpísaných je jednotlivo splnomocnený na vytvorenie technických podkladov.

[SLO] EU IZJAVA O SKLADNOSTI

Podpisani s tem potrjujemo, da posamično označeno določeno stroj vozilo odgovarja Evropski direktivi 2006/42/EC (Direktiva o strojih) in 2014/30/EEC (Elektromagnetna skladnost — EMV) vključno z njihovimi spremembami ter ustrezno pravno uredbo o prevzemu smernic v nacionalno pravo. Podpisniki so vsakokrat posamezno pooblaščeni za izdajanje tehnične dokumentacije.

[TR] AB Uygunluk Açıklaması

İmza sahibi şahıslar, ayrıntıları belirtilen makine aracının, 2006/42/EC (Makine Yönergesi) ve 2014/30/EEC (Elektromanyetik Uyumluluk — EMC) no'lu Avrupa Yönergelerine ve bunların değişiklik sonucu oluşan metinlerine ve yönergelerin milli hukuk hükümlerine dönüştürülmesine dair ilgili hukuk kararnamesine uygun olduğunu tasdik ederler. İmza sahibi şahıslar teknik dosyaları bir araya getirmek için münferiden vekil tayin edildi.

(1) Type/Typ/Tipo/Modello/Tyyppi/Tipo/ΤΥΠΟΣ/Típus/Tip/Тип/Tips/Tipas/Tüüp:
(2) Serial No./Serien-Nr./N°. de série/Serienummer/Nº de serie/Numero di serie/Serienr./Sarjanro/αυξάνων αριθμός/Seriové číslo/Sériaszám/Nr.Seryjny/Serijska številka/Výrobné číslo/Серийный номер/Seri No./Seerianr./Sērijas Nr./Serijos numeris:
(3) Year of constr./Baujahr/Année de constr./Bouwjaar/Año de constr./Anno di costruzione/Produktionsår/Byggeår/Tillverkningsår/Valmistusvuosi/Ano de fabrico/έτος κατασκευής/Rok výroby/Gyártási év/Rokprodukcji/Letnik/Год изготовления/Üretim yılı/Väljalaskeaasta/Izgatavošanas gads/Gamybosmetai
(4) Manufacturer or his authorized representative in Community/Hersteller oder in der Gemeinschaft ansässiger Vertreter/Fabricant ou son mandataire établi dans la Communauté/Fabrikant of zijn in de Gemeenschap gevestigde gemachtigde/Fabricante o representante establecido en la Comunidad/Construtor ou Representante estabelecido na Comunidade/Costruttore oppure il suo rappresentante nella Comunità/Fabrikant eller dennesi Fællesskabet etablerede befuldmægtigede/Produsent eller agent innen felleskapet/Tillverkare eller representant inom EU/Valmistaja tai yhteisömaassa oleva edustaja/V˘robce nebo jeho zastoupení/Gyártó/producent albo jego przedstawiciel w EG (Wspólnota Europejska)/Καηαζθεπαζηήο ή όκηνο ηνπηθώλ αληηπξνζώπσλ/Üretici ya da Bölgedeki Yetkili Temsilci/Proizvajalec ali pooblaščeni zastopnik s sedežem v EU/Výrobca alebo zástupca so stálym bydliskom v EÚ/Изготовитель или его представитель, зарегистрированный в стране Содружества/Tootja või organisatsioonis paiknev esindaja/Ražotājs vai vietējais uzņēmuma pārstāvis/Gamintojas arba šalyje reziduojantis atstovas:
(5) Date/Datum/Data/Fecha/datum/Dato/päiväys/Kuupäev/Datums/Дата/Dátum/dátum/tarih/ημερομηνία
(6) Authorised signatory/Im Auftrag/pour ordre/Incaricato/Por orden de/por procuração/op last van/på vegne af/på uppdrag/Etter oppdrag/psta./Ülesandel/pavedus/v.i./По поручению/megbízásából/длъжностно лице/z pověření/z poverenia/po nalogu/na polecenie/din sarcina/adına/θαη' ελληνή

(1) Type: **XX XX — Self propelled industrial truck**
(2) Serial No:
(3) Year of constr.: **YYYY**
(4) Manufacturer or his authorized representative in Community:
Company name/Street/Postal code Town/Country
(5) Date: **YYYY.MM.DD**
(6) Authorized signatory: **Mr. Sample**

Sample
If you can read this text,
your declaration is not complete.
In this case please ask for a copy